orex group

ANB

Adds Value to Metal

Metalinės pakabinamos lubų sistemos

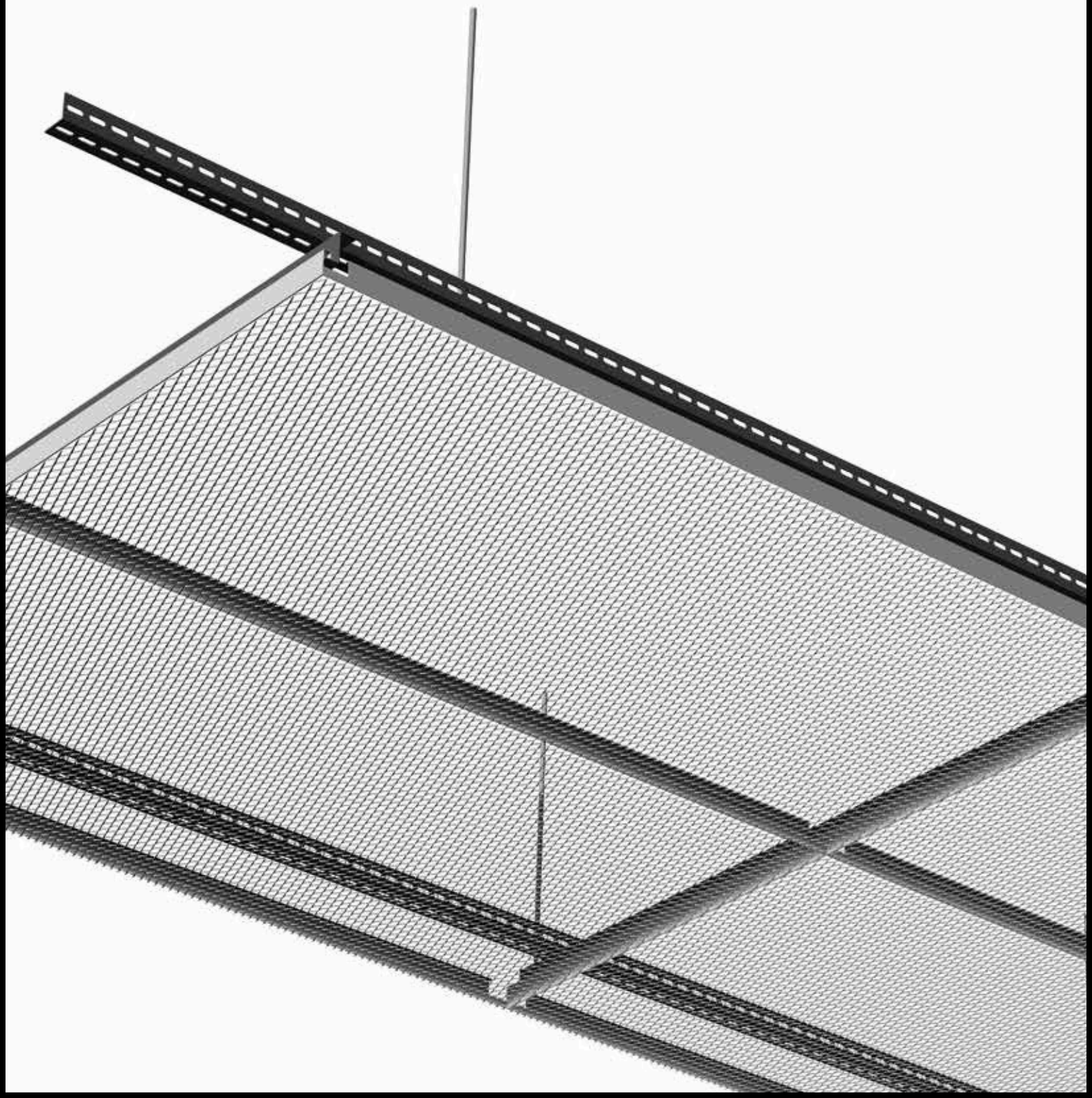

„Yeşilyaka Su Villas“, Stambulas, Turkija

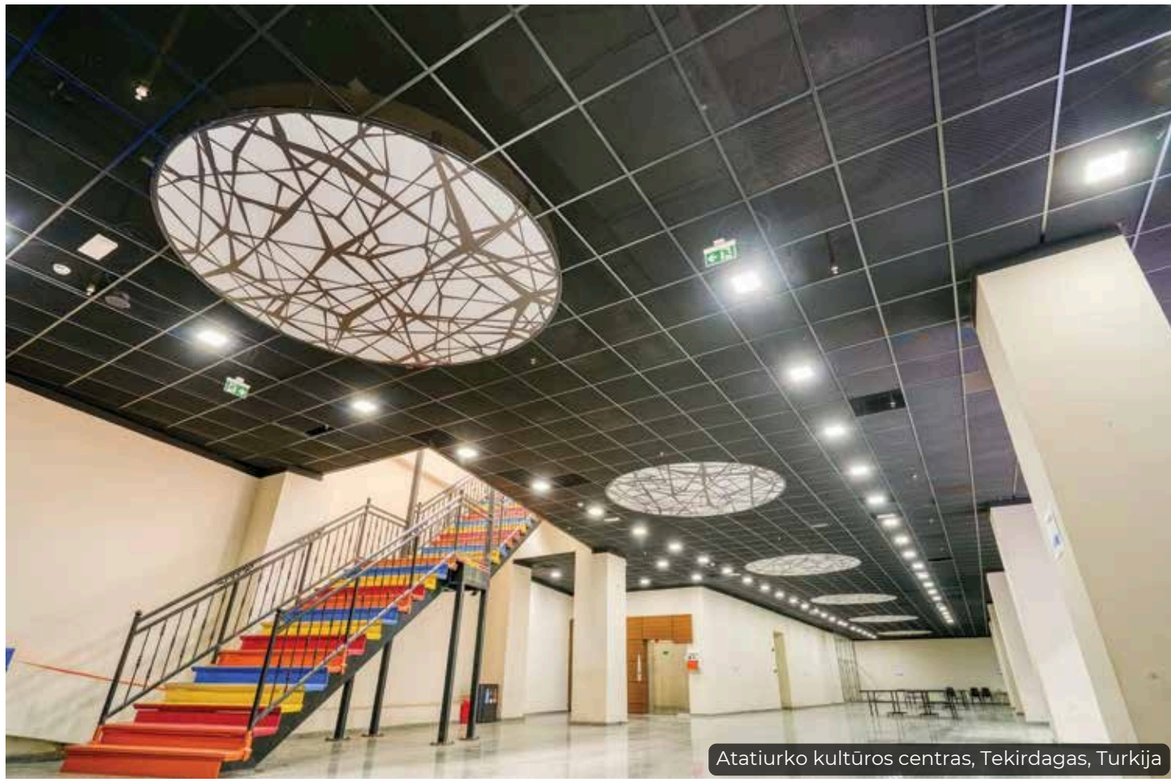

Atatiurko kultūros centras, Tekirdagas, Turkija

VENUS TEXTILE, Stambulas, Turkija

+50 Eksportas į daugiau nei 50 šalių visame pasaulyje

ANB visame pasaulyje

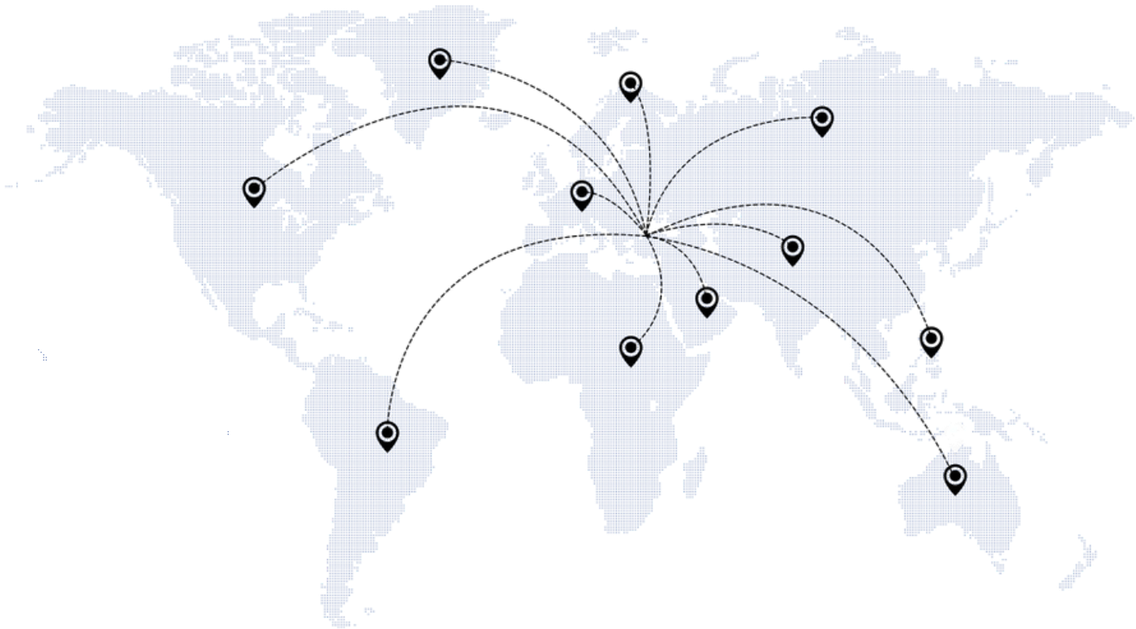

ANB Metal – pasaulyje pirmaujanti kirsto tempto ir perforuoto metalo įmonė.
ANB gamina ir tiekia platų aukštos kokybės kirsto tempto ir perforuoto metalo gaminių asortimentą, kurie plačiai naudojami filtrų gamyboje, statybose ir įvairiuose pramoniniuose projektuose visame pasaulyje.
ANB Metal Global Footprint: veiklą plėtoja 50 šalių keturiuose žemynuose.

SHOWROOM

Mūsų showrrom galite pamatyti gaminius, sukurtus iš įvairių spalvų ir pritaikytus skirtingiems sektoriams. Jei turite projektą, kurį norite įgyvendinti, kviečiame apsilankyti pas mus ir iš arčiau susipažinti su mūsų produktais.

Apie ANB Metal

ANB Metal nuo 1992 m., remdamasi sukaupta patirtimi bei aukščiausios kokybės darbu ir gamyba, pradėjo teikti paslaugas kirsto tempto metalo, perforuoto metalo, lazerinio pjovimo ir fasadų produktų srityse.

Nors klientų pasitenkinimas visada išlieka prioritetu, ANB Metal pasiekia aukščiausios prekės ženklo statusą apdorojant metalinius gaminius, pritaikytus jūsų projektui.

Be plieno, cinkuotų ir aliuminio medžiagų, įmonė taip pat koncentruojasi į įvairių kitų metalų, tokių kaip nerūdijantis plienas, titanas ir varis, apdorojimą naudojant kirsto tempto metalo metodus. Tobulėjant technologijoms, ANB Metal taiko naujus metalo apdirbimo būdus skirtingose formose ir dimensijose.

Su savo ekspertų komanda bei pažangia technologine įranga ANB Metal siūlo aukštos kokybės metalinius sprendimus. Sukurtus metalinius gaminius galima naudoti fasaduose, pakabinamose lubose, praėjimuose, tvorose, sienose, apšvietime, pramonės ir dekoracijos srityse.

Formuodama metalą įvairiais apdirbimo metodais, ANB Metal suteikia jam prasmę ir vertę.

Aukščiausios kokybės standartus patvirtina TÜV-Saar ISO 9001:2015 sertifikatas. Šis sertifikatas puikiai atspindi įmonės patikimumą ir aukštą darbo kokybę. Be to, turėdama EN ISO 14001:2015 aplinkos vadybos sistemos ir ISO 45001:2018 darbuotojų sveikatos bei saugos vadybos sistemos sertifikatus, kartu su patentuotais ir registruotais įrenginiais, ANB Metal dar kartą įrodo, kad savo darbus vykdo atsakingai ir kruopščiai.

Per pusę amžiaus veiklos ANB Metal toliau plečiasi ir įgauna naujų dimensijų, tobulindama kirsto ir kitokio metalo apdirbimo metodus.

PRODUKTAI

KIRSTO TEMPTO METALO TINKLAS

Kirstas temptas metalinis tinklelis – tai iš vientiso metalo gabalo pagamintas tinklelis, kuris yra pjaunamas ir tempiamas, suformuojant rombo formos raštą. Jis dažniausiai naudojamas pramoninėse ir komercinėse srityse, pavyzdžiui, tvoroms, grotelėms, lentynoms ir apsaugoms. Taip pat jis naudojamas architektūroje, pavyzdžiui, dekoratyvinėms pertvaroms ir sienų apdailai.

PERFORUOTAS METALAS

Perforuoti metalo lakštai – tai metalo lakštai, kuriuose yra iškirstos tam tikro rašto skylutės. Jie plačiai naudojami įvairiose srityse: fasadams, filtrams, apsaugoms. Taip pat taikomi gaminant garso izoliacines kapsules, vėdinimo sistemas ir kitus architektūrinius elementus.

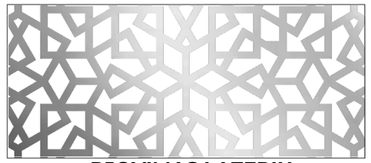

PJOVIMAS LAZERIU

Metalo pjovimas lazeriu – tai procesas, kai metalas pjaunamas lazerio spinduliu. Lazerio spindulys sutelkiamas į metalo paviršių, kuris lydomas, deginamas arba išgarinamas, paliekant švarią pjūvio briauną. Lazeriu pjaunamas metalas naudojamas įvairiose pramonės šakose: automobilių, aviacijos, medicinos ir pramoninėje gamyboje. Šis metodas ypač tinka sudėtingoms formoms bei dizainui išgauti, taip pat dideliems metalo lakštams pjaustyti į mažesnes dalis. Lazerinis pjovimas plačiai taikomas ir gaminant nestandartines detales.

PRITAIKYMAS ARCHITEKTŪROJE

FASADAI

Kirstas temptas ir perforuotas metalas yra puikus pasirinkimas fasadams. Jis yra lengvas, patvarus ir gali būti naudojamas kuriant įvairius įdomius raštus bei dizainus. Jį taip pat lengva montuoti ir prižiūrėti, todėl jis puikiai tinka tiek gyvenamiesiems, tiek komerciniams pastatams. Kirsto tempto metalo tinklelis gali būti naudojamas šiuolaikiškam, pramoniniam įvaizdžiui sukurti arba tradiciniam įvaizdžiui. Tinklas galimas įvairių spalvų ir stilių.

PAKABINAMOS LUBOS

Kirsto tempto metalo lubos yra populiarus lubų tipas, pagamintas iš tarpusavyje sujungtų metalinių plokščių. Plokštės sukuriamos ištempus metalo lakštą, kuris suformuoja rombo formos angų raštą, praleidžiantį orą ir šviesą. Šio tipo lubos dažnai naudojamos komerciniuose ir pramoniniuose pastatuose dėl savo patvarumo ir mažos priežiūros. Jos taip pat gali būti naudojamos gyvenamosiose patalpose dėl savo šiuolaikiško ir industrinio stiliaus. Kirsto tempto metalo lubos būna įvairių dydžių, spalvų ir stilių, todėl yra universalus pasirinkimas įvairiems projektams.

PRAĖJIMAI/TAKAI

Kirsto tempto ir perforuoto metalo praėjimai yra tvirti ir patvarūs, pagaminti iš metalo lakštų su rombo formos angomis arba skylėmis. Jie dažniausiai naudojami lauke, pavyzdžiui, pramonės įmonėse ir pėsčiųjų tiltuose, dėl savo puikaus stiprumo, atsparumo slydimui ir drenažo savybių. Jie gali būti pritaikyti pagal projekto poreikius ir gali turėti turėklus bei neslidžius paviršius, kad būtų užtikrintas didesnis saugumas.

TVOROS

Kirsto tempto ir perforuoto metalo tvoros yra tvirtos ir patvarios, pagamintos iš metalo lakštų su rombo formos angomis arba skylėmis. Jos dažniausiai naudojamos lauke, pavyzdžiui, pramonės įmonėse ir komerciniuose objektuose, dėl savo stiprumo, matomumo ir vėdinimo savybių. Jos gali būti pritaikytos pagal projekto poreikius ir gali turėti apsauginius gabtus bei vartus.

BALKONŲ TURĖKLAI

Metalinės baliustrados – tai turėklų sistema, gaminama iš plieno, aliuminio ar kitų metalų. Jie užtikrina saugumą ir atramą, tuo pačiu metu suteikdami pastatui ar erdvei estetinę vertę. Tturėklai gali būti pritaikyti pagal konkrečius dizaino reikalavimus ir papildyti dekoratyviniais elementais, rankų atramomis bei įdėtinėmis panelėmis.

INTERJERAS

Architektūrinis interjero dizainas – tai specializuota sritis, orientuota į funkcionalių ir estetiškų vidaus erdvių kūrimą. Ji apima unikalius ir inovatyvius sprendimus, atitinkančius kliento poreikius bei lūkesčius, kartu laikantis biudžeto ir statybos reglamentų. Temptas ir perforuotas metalas gali būti naudojamas įvairiuose projektuose – gyvenamuosiuose, komerciniuose bei viešbučių interjeruose.

MEDŽIAGOS

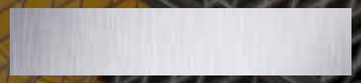

ALIUMINIS

Aliuminis yra lengvas ir patvarus metalas, plačiai naudojamas įvairiose pramonės šakose dėl savo atsparumo korozijai, laidumo ir universalumo.[1] Jis gali būti formuojamas į įvairias formas ir yra perdirbamas, todėl yra draugiškas aplinkai.

NERŪDIJANTIS PLIENAS

Nerūdijantis plienas yra populiari medžiaga architektūroje dėl savo tvirtumo, ilgaamžiškumo ir estetinės išvaizdos. Jis dažniausiai naudojamas turėklams, apdailai, stogams ir kitoms reikmėms. Ši medžiaga yra universali, lengvai prižiūrima ir gali būti pritaikoma skirtingiems stiliams bei dizaino reikalavimams.

PLIENAS

Plienas – tai tvirta, patvari ir universali medžiaga, dažnai naudojama konstrukcijose: sijose, kolonuose, rėmuose, taip pat fasadų ir stogo dangų sistemose. Jis yra ekonomiškas, lengvai prižiūrimas ir gali būti pritaikytas pagal įvairius architektūrinius stilius bei dizainą.

COR-TEN PLIENAS

COR-TEN plienas – tai atmosferai atspari plieno rūšis, kuri yra labiau atspari aplinkos poveikiui nei įprastas plienas. Išorėje veikiant orui, plieno paviršiuje susidaro lipnus ir apsauginis rūdžių sluoksnis.

VARIS

Varis – tai patvari ir universali medžiaga, dažnai naudojama stogams, fasadams ir dekoratyviniams elementams. Vertinamas dėl savo išskirtinės išvaizdos, atsparumo korozijai ir pritaikomas įvairiems architektūros stiliams bei dizainams.

ŽALVARIS

Žalvaris – patvari ir universali medžiaga, dažnai naudojama architektūroje ir interjero dizaine. Jis pasižymi unikalia auksine spalva, todėl plačiai taikomas dekoratyviniuose elementuose ir architektūros detalėse. Žalvaris atsparus korozijai, lengvai prižiūrimas, todėl puikiai tinka intensyvaus naudojimo erdvėms. Be to, jis gali būti pritaikytas pagal įvairius architektūros stilius ir dizaino reikalavimus.

PAVIRŠIAUS APDIRBIMAS

MILTELINIS DAŽYMAS

Padengimas milteliniais dažais leidžia gaminiams suteikti bet kurią norimą RAL spalvą. Milteliai dėl statinio krūvio prilimpa prie metalo paviršiaus, po to gaminys kaitinamas krosnyje, kad milteliai ištirptų ir įvyktų cheminė reakcija. Rezultatas – ypač patvarus išorinis sluoksnis. Sluoksnio storis svyruoja nuo 60 mikronų, skirtų naudoti viduje, iki 120 mikronų, skirtų naudoti lauke. Milteliniai dažai suteikia norimą estetinį rezultatą ir gali sukurti matinį, pusiau matinį arba blizgų paviršių. Tokie gaminiai pasižymi spalvos ilgaamžiškumu ir itin tvirtu viršutiniu sluoksniu. Elektrostatinių dažų procesas užtikrina optimalų sukibimą ir apsaugą nuo korozijos. Tai garantuoja ilgaamžiškumą ir leidžia atlikti įvairius apdirbimo darbus – pjovimą, gręžimą ar frezavimą – išlaikant nepažeistą dangą.
Papildomai galima pasirinkti anti-grafiti dangą, kuri neleidžia prie paviršiaus prikibti grafičiams ar lipdukams.

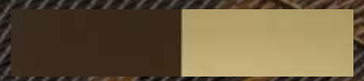

ANODAVIMAS

Anodavimas apsaugo aliuminį nuo korozijos, todėl gaminys tampa atsparus dėlimui, turi beveik neribotą tarnavimo laiką ir reikalauja minimalios priežiūros. Jis nepajuoduoja, yra atsparus daugumai cheminių medžiagų bei tirpiklių, išlaikant natūralią aliuminio išvaizdą.
Anodavimas pagreitina aliuminio oksidacijos procesą, paversdamas viršutinį aliuminio sluoksnį aliuminio oksidu. Viršutinio sluoksnio storis priklauso nuo to, ar gaminys bus naudojamas viduje, ar lauke. Anoduotas aliuminis gali būti matinis arba blizgus, taip pat galima jį nudažyti bronzos, sidabro arba aukso spalvomis.
Papildomai galima pasirinkti anti-grafiti dangą, kuri neleidžia prie paviršiaus prikibti grafičiams ar lipdukams.

CINKUOTAS PLIENAS

Cinkuotas plienas yra apsaugotas nuo erozijos ir turi itin atsparų dėvėjimuisi bei smūgiams apsauginį sluoksnį. Terminis cinkavimas užtikrina tolygų ir storą sluoksnį ant viso gaminio. Nedideli, iki 3 milimetrų gylio pažeidimai neturės įtakos cinkuotų plokščių ilgaamžiškumui. Terminio cinkavimo metu plienas panardinamas į skystąjį cinką, įkaitintą iki 450 °C. Šis procesas vienodai apsaugo visas išorines ir vidines konstrukcijos vietas. Plienas ir cinkas susijungia, sudarydami cinko lydinį, kuris yra padengtas gryno cinko sluoksniu.
Cinkuoti gaminiai yra itin patvarūs, beveik nereikalauja priežiūros ir užtikrina maksimalų apsaugos lygį už minimalias sąnaudas. Cinkuotas plienas gali būti naudojamas lauke ir gali būti padengtas bet kuria spalva.

PASLAUGOS

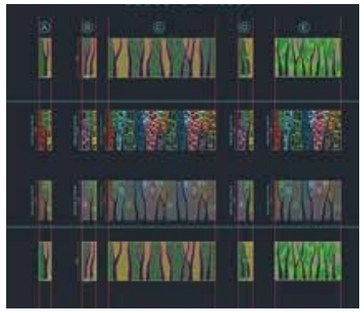

DIZAINAS

ANB Metal siūlo unikalius dizaino sprendimus architektams, rangovams ir projektų užsakovams, kurie padeda užtikrinti sklandžią architektūrinių projektų eigą.

Projektai gali būti įgyvendinti efektyviai, pasitelkiant racionalius sprendimus, orientuotus į našumą ir kaštų optimizavimą, taip sumažinant bendras išlaidas.

ANB Metal aiškiai struktūruoti plėtros procesai ne tik palengvina komunikaciją ir bendradarbiavimą tarp visų projekto dalyvių, bet ir leidžia iš anksto numatyti galimas rizikas bei defektus ir operatyviai juos pašalinti.

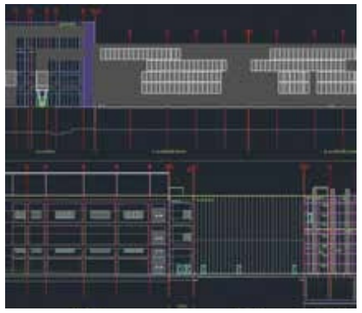

INŽINERIJA

ANB Metal inžinierių komanda – vienas stipriausių šios įmonės padalinių, teikiantis unikalius sisteminius sprendimus sudėtingiems architektūriniams projektams.

Komandos darbas leidžia optimizuoti gamybos etapus, užtikrina aukštos kokybės metalinius gaminius ir sudaro sąlygas saugiam, sklandžiam montavimui.

ANB Metal klientų spektras itin platus – nuo rangovų, architektų, dizainerių ir inžinierių iki projektų užsakovų.

Įmonė yra sukaupusi platų žinių bagažą projektavimo, inžinerijos, gamybos bei surinkimo srityse ir turi patirties visuose projekto etapuose. Inžinierių komanda geba pasiūlyti ekonomiškus sprendimus, kurie padeda sumažinti statybos išlaidas, kartu išlaikant aukštus kokybės standartus.

MONTAVIMAS

Atliekama objekto apžiūra ir bendradarbiaujama su dizaino komanda, siekiant parengti detalius planus bei specifikacijas.

Pagaminamos plokštės pagal reikiamus matmenis ir techninius reikalavimus, paruošiama montavimo vieta – ji turi būti švari, lygi ir be šiukšlių.

Plokštės montuojamos pagal parengtus planus, naudojant tinkamus tvirtinimo būdus, užtikrinant, kad kiekviena jų būtų patikimai pritvirtinta ir tiksliai sulygiuota.

Periodiškai plokštes reikia tikrinti ir prižiūrėti, kad jos tinkamai atliktų savo funkciją ir išliktų be defektų. Svarbu pažymėti, kad konkretūs montavimo žingsniai gali skirtis, priklausomai nuo projekto reikalavimų ir naudojamų medžiagų, todėl visada rekomenduojama konsultuotis su profesionaliais montuotojais ar rangovais.

GAMYBA

CNC LANKSTYMAS

Metalo lakštų lankstymas suteikia galimybę kurti įvairias detalių formas. Lankstymo kampą ir vietą galima tiksliai reguliuoti, kelis lenkimus atlikti arti vienas kito ir skirtingomis kryptimis, taip kuriant sudėtingesnes daugiakampes formas, korpusus, laikiklius ir kitas detales, dažniausiai be papildomų investicijų į specialią įrangą. Šis procesas užtikrina didelį lankstumą ir leidžia greitai pagaminti beveik bet kokią norimą formą, ypač derinant su ANB Metal lazerinio pjovimo paslauga.

MATAVIMAS IR PJOVIMAS

Reikiamą tinklo dydį abiejose kryptyse nustatome tiesiogiai pjovimo metu. Pjovimas kampu leidžia pagaminti formas, numatytas projekto brėžiniuose. Net ir tinklui, kurio modulis didesnis nei 100 mm, užtikriname vaizdo vientisumą. Siekiant išlaikyti šią vientisumo kokybę, rekomenduojame naudoti pusinius arba pilnus tinklo segmentus.

MEDŽIAGOS IR APDAILA

Galime pagaminti kirsto, tempto ir perforuoto metalo gaminius iš aliuminio, minkšto plieno, cinkuoto ar nerūdijančio plieno, titano, nikelio, vario ar „corten“. Padedame parinkti tinkamiausią paviršių ir spalvą tiek vidaus, tiek lauko naudojimui. Galite rinktis įvairius paviršiaus apdorojimo būdus, tokius kaip eloksavimas arba miltelinis dažymas. Rūpinamės detalių apdaila, užtikrindami tikslų atitikimą pasirinktai spalvai.

LAZERINIS PJOVIMAS

ANB Metal naudoja pažangias lazerinio pjovimo technologijas, užtikrinančias greitą ir tikslų metalo apdirbimą. Naudodami naujausią programinę įrangą ir inžinerines technologijas, profesionali komanda gali pagaminti užsakymus tiksliai pagal pateiktas specifikacijas.

LENKIMAS

Kirsto tempto tinklo lakštai gali būti lenkiami pagal pateiktą specifikaciją, atsižvelgiant į tinklo modulio standumą. Kai kuriuos plonesnius tinklo tipus galima netgi sulenkti į itin mažo spindulio formas, taip suteikiant dar daugiau galimybių pritaikymui architektūros ir inžinerijos sprendimuose.

APVADAI

Paneles iš kirsto tempto metalo tinklo galima su kurti pridedant specialius kraštus, kurie taip pat naudojami tvirtinimui prie pagrindinės konstrukcijos.

RITINIAI IR PANELĖS

Kadangi ritiniai ir panelės yra nuolat laikomi sandėlyje, galima pagaminti kirsto tempto arba perforuoto metalo gaminius pagal užsakovo poreikius.

IŠLYGINIMAS

Kai kuriuos metalo tinklo tipus galima visiškai „išlyginti“ po ištempimo, taip grąžinant juos į pradinį žaliavos storį.

SUVIRINIMAS

ANB Metal efektyviai ir nuosekliai atlieka aukštos kokybės suvirinimo darbus.

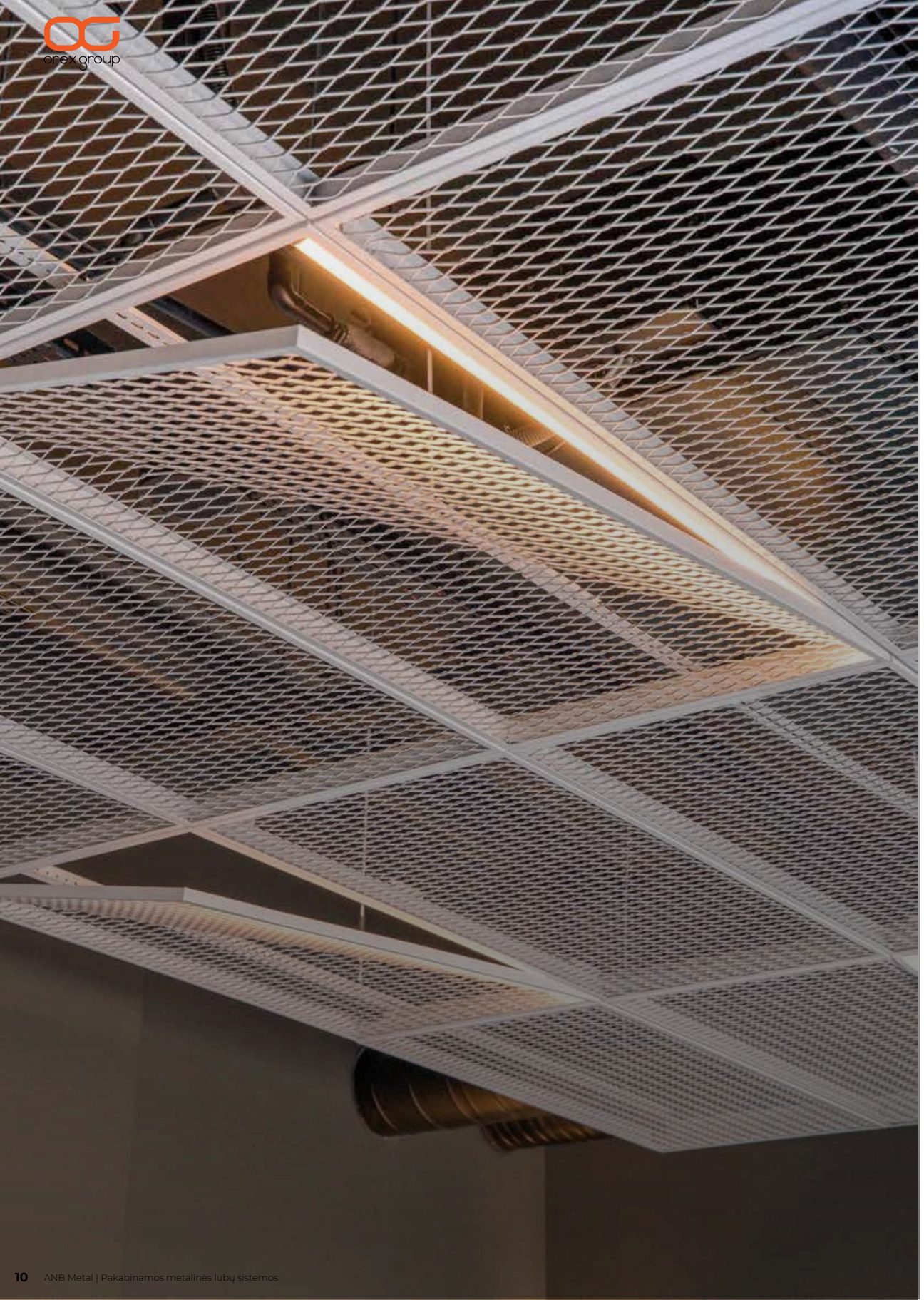

Ceylanlar pakabinamos metalinės lubų sistemos

„Ceylanlar“ metalinės lubų sistemos sukuria malonią aplinką biurų pastatuose, traukinių stotyse, viešbučiuose ir oro uostuose. Jos sugeria garsą, suteikia norimą šviesos efektą, yra estetiškai patrauklios ir pagerina bendrą gyvenamąją (ar darbo) aplinką.

Metalinės lubų sistemos yra integruojamos su apšvietimu, vėdinimu, šildymo ir priešgaisrinėmis (purkštuvų) sistemomis. Standartinėje gamyboje siūlome platų modelių, spalvų ir dydžių pasirinkimą. Mūsų pačių projektavimo ir gamybos skyriai pagal matmenis gamina individualias lubų sistemas, kad būtų gauta unikali, Jūsų pastatui tinkama sistema; mes projektuojame, gaminame, tiekiame ir montuojame.

Pagrindinės savybės:

- Lengvos
- Atsparios ugniai
- Šilumos izoliacija
- Akustinė izoliacija – tinka akustinei tekstilei naudoti
- Tvarus sprendimas su ilgu gyvavimo ciklu
- Patvarumas didelio eismo vietoms
- Suderinamos su LED apšvietimo, šildymo/vėsinimo purkštukų, purkštuvų integravimu
- Lengvai montuojamos, išardomos (nuimamos)
- Galimas individualizuotas detalizavimas, dydžių parinkimas, paviršiaus dangos
- Prieiga – nuimamos lubų plytelės prireikus užtikrina lengvą priėjimą (prie palubės)

Lubų plokščių rūšys:

Lubų plokščių rūšys:

KASETĖ A TIPAS
SUVIRINTA PRIE RĖMO KRAŠTO

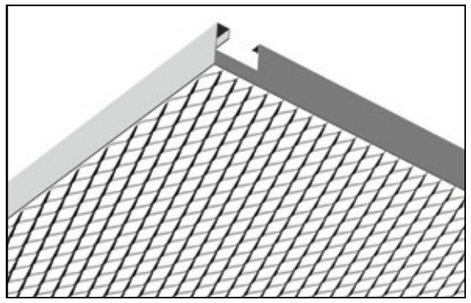

Tai yra gamybos metodas, kai tempto kirsto metalo tinklo plokštė tvirtinama prie rėmo per patį kraštą (be užlenkimo). Rėmas privirinamas prie plokštės storesniosios briaunos.
Vizualiai žiūrint iš išorės, rėmo detalių nesimato. Gaminiai suvirinami prie rėmo storesniosios (storinės) pusės.

KASETĖ B TIPAS
SUVIRINTA ANT UŽLENKTOS BRIAUNOS

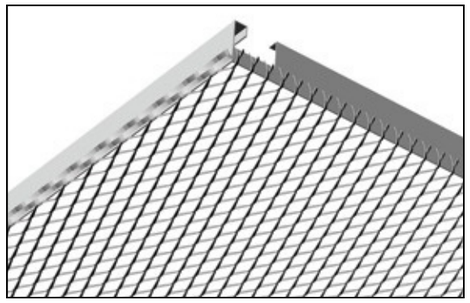

Tai yra gamybos metodas, kai tempto kirsto metalo tinklo plokštė užlenkiama ant rėmo ir privirinama.
Žiūrint iš šono, rėmas yra paslėptas už išlenktos tinklelio briaunos, todėl vizualiai matomas tik vientisas metalinis tinklelis.

KASETĖ C TIPAS
SUVIRINTA PO RĖMU

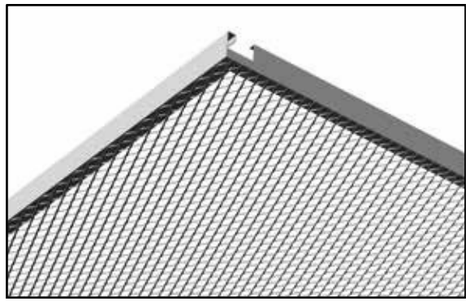

Tai paprastas tvirtinimo metodas, kai tempto kirsto metalo lakštas privirinamas po rėmo konstrukcija.
Ši kasetė yra tinkama naudoti visose standartinėse pakabinamų lubų sistemose.

KASETĖ D TIPAS
SUVIRINTA RĖMO VIDUJE

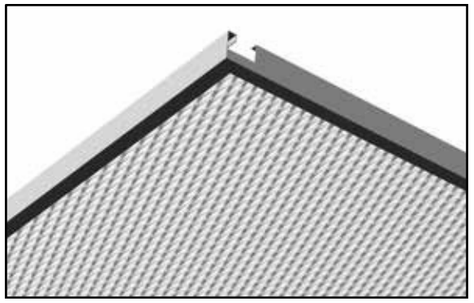

Tempto kirsto metalo plokštė yra tiksliai įstatoma ir privirinama rėmo viduje.
Šis sprendimas pasirenkamas, kai yra siekiama aiškaus vizualinio rėmo efekto, kuris apibrėžia kiekvieną lubų plokštę.

KASETĖ E TIPAS
SAVAIME UŽLENKTAS TINKLAS SU PAKABINAMA SISTEMA

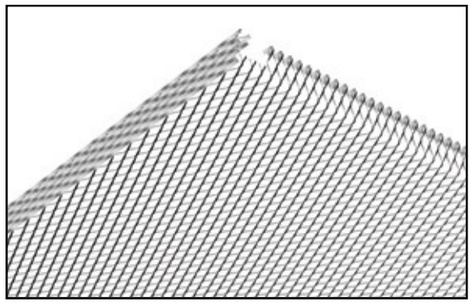

Pritaikoma užlenkiant pačias tempto kirsto metalo tinklo plokštes, nenaudojant jokių profilių (rėmų).

- Tinklas turi būti iš anksto temptas kirstas.
- Pageidautina naudoti šių dydžių skyles kirstame temptame tinkle: 4x6, 6x8, 9x12, 8x16, 12x30 mm.
- Kadangi nėra rėmo, matomas tik pats kirstas tinklas..

KASETĖ F TIPAS
SAVAIME UŽLENKTA PAKABINAMA SISTEMA

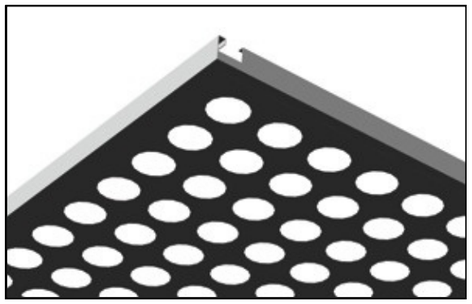

Perforuotos metalo, lazeriu pjaustytos arba lygios plokštės montuojamos lenkiant. Papildomas rėmas nereikalingas. Produktai savaime įgauna formą iš kraštų, paliktų kaip apvadas.

KASETĖ G TIPAS
BERĖMĖS ĮSTATOMOS LUBOS SU DVIGUBU UŽLENKIMU

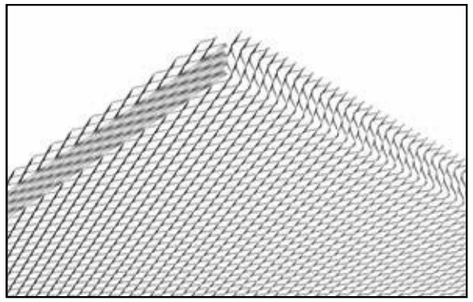

Šie gaminiai dažniausiai pasirenkami cilindrinės formos. Pakeltos (reljefinės) perforacijos paprastai nenaudojamos, nes jos labiau tinka dvigubai išlenktam „lay-in“ modeliui. Pirmenybė teikiama smulkaus tinklelio ir cilindriniam perforavimui, kurių akutės paprastai būna 4×6, 6×8 arba 8×16 mm. Jie dažnai naudojami T24 ir T15 sistemose.

KASETĖ H TIPAS
BERĖMĖS LUBOS SU DVIGUBO UŽLENKIMO SISTEMA

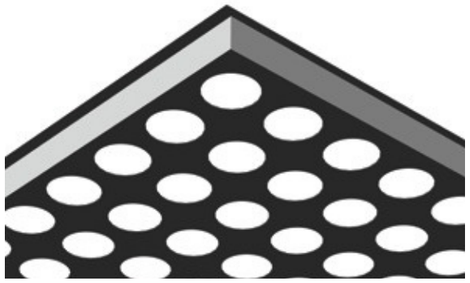

Montuojama lenkiant perforuoto metalo arba lazeriu pjaustytas paneles. Naudojama „Lay-In“ tipo pakabinamose lubose su T-24 ir T-15 laikančiaisiais profiliais.

KASETĖ I TIPAS
BERĖMĖS LUBOS SU UŽLENKIMU

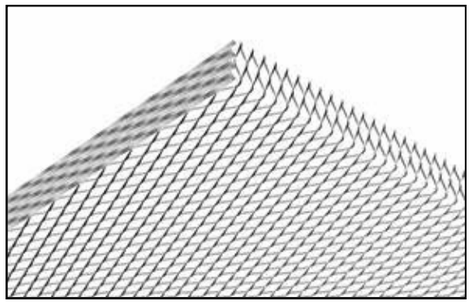

Tai yra gamybos metodas, kai produktai yra tvirtinami savaiminiu, vienos plokštės užlenkimu, nenaudojant jokių rėmų. Sistema yra naudojama „Lay-on“ (uždedamo) tipo lubose. Pageidautina naudoti mažesnių dydžių skyles kirstame temptame tinkle, tokias kaip 4x6, 6x8, 9x12, 8x16 mm.

KASETĖ K TIPAS
UŽDEDAMA LUBŲ SISTEMAS SU U FORMOS TVIRTINIMU

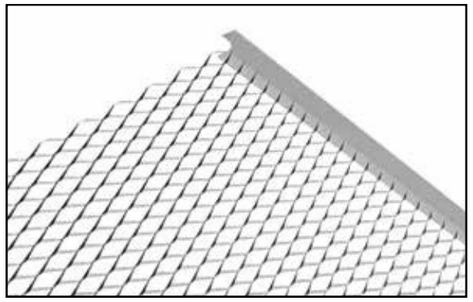

Šioje sistemoje rėmai yra privirinami juostomis išilgai ilgųjų gaminių kraštinių. Plokštės naudojamos 600×600 mm ir 600×1200 mm matmenų. Ši sistema yra suderinama su visais pageidaujamais tinklelio dydžiais (skylėmis kirstame temptame tinkle) ir dažniausiai naudojama T-24 (T formos) sistemose.

CASSETTE TYPE J
BERĖMĖS LUBOS SU UŽLENKIMU, PERFORUOTO METALO PLOKŠTĖMS

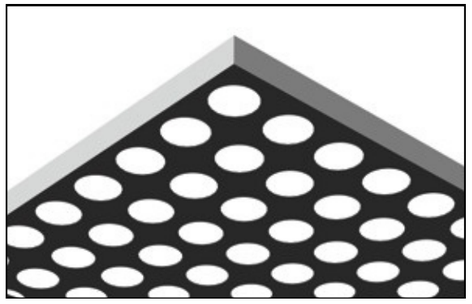

Ši sistema pritaikoma užlenkiant perforuoto metalo arba pjovimo lazeriu būdu apdorotas plokštes. Ji yra naudojama įstatomose (Lay-in) T-24 profilio pakabinamose lubose.

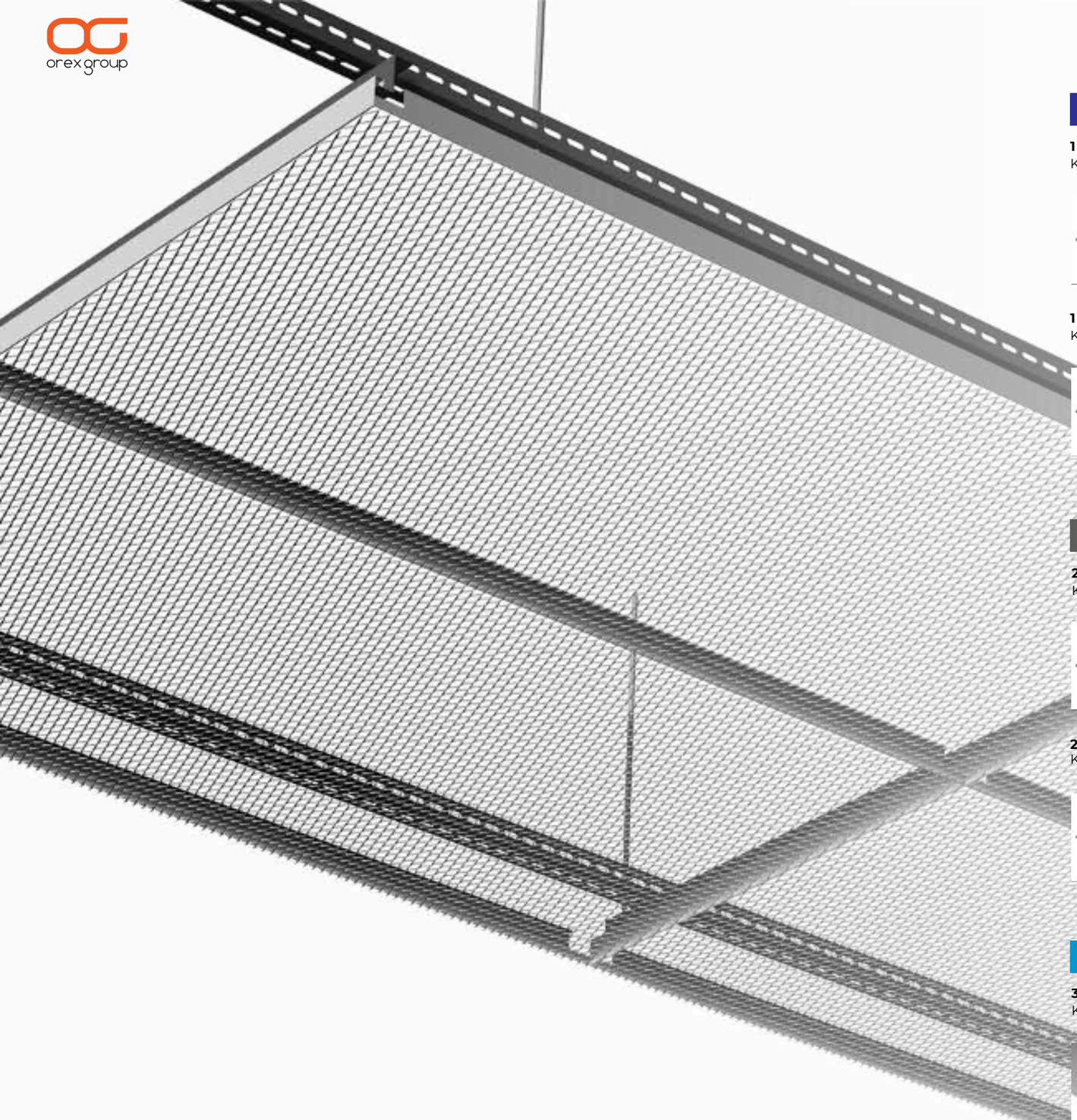

Pakabinamų lubų sistemos

Hook-on sistema

HOOK-ON SISTEMA

1 SISTEMA – A TIPO KASETĖ
KIRSTO TEMPTO METALO TINKLAS
Puslapis 26

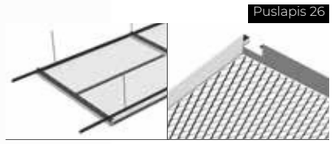

1 SISTEMA – B TIPO KASETĖ
KIRSTO TEMPTO METALO TINKLAS
Puslapis 28

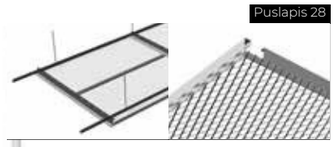

1 SISTEMA – C TIPO KASETĖ
KIRSTO TEMPTO METALO TINKLAS
Puslapis 30

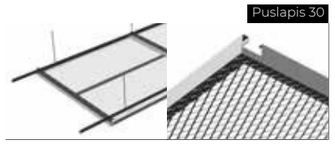

1 SISTEMA – D TIPO KASETĖ
KIRSTO TEMPTO METALO TINKLAS
Puslapis 32

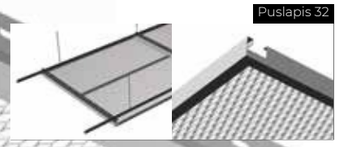

1 SISTEMA – E TIPO KASETĖ
KIRSTO TEMPTO METALO TINKLAS
Puslapis 34

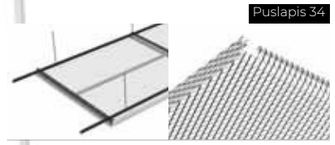

1 SISTEMA – F TIPO KASETĖ
PERFORUOTAS METALAS
Puslapis 36

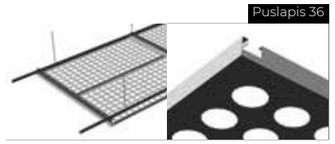

HOOK-ON SISTEMA (SU JUNGTIMIS)

2 SISTEMA – A TIPO KASETĖ
KIRSTO TEMPTO METALO TINKLAS
Puslapis 38

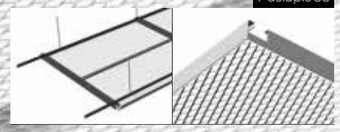

2 SISTEMA – B TIPO KASETĖ
KIRSTO TEMPTO METALO TINKLAS
Puslapis 40

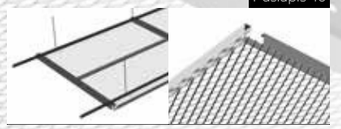

2 SISTEMA – C TIPO KASETĖ
KIRSTO TEMPTO METALO TINKLAS
Puslapis 42

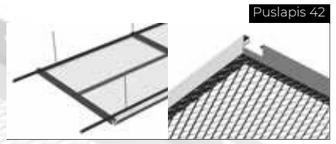

2 SISTEMA – D TIPO KASETĖ
KIRSTO TEMPTO METALO TINKLAS
Puslapis 44

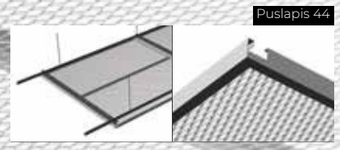

2 SISTEMA – E TIPO KASETĖ
KIRSTO TEMPTO METALO TINKLAS
Puslapis 46

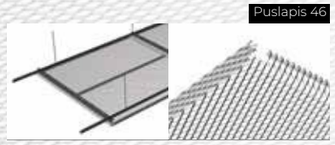

2 SISTEMA – F TIPO KASETĖ
PERFORUOTAS METALAS
Puslapis 48

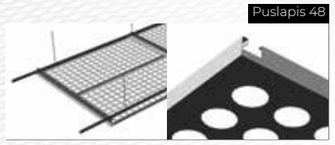

HOOK-ON KORIDORINĖ SISTEMA

3 SISTEMA – A TIPO KASETĖ
KIRSTO TEMPTO METALO TINKLAS
Puslapis 50

3 SISTEMA – B TIPO KASETĖ
KIRSTO TEMPTO METALO TINKLAS
Puslapis 52

3 SISTEMA – C TIPO KASETĖ
KIRSTO TEMPTO METALO TINKLAS
Puslapis 54

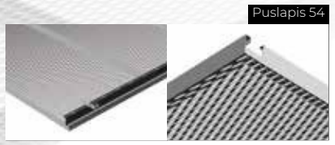

3 SISTEMA – D TIPO KASETĖ
KIRSTO TEMPTO METALO TINKLAS
Puslapis 56

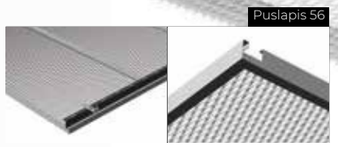

3 SISTEMA – E TIPO KASETĖ
KIRSTO TEMPTO METALO TINKLAS
Puslapis 58

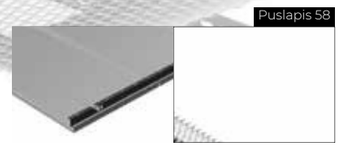

3 SISTEMA – F TIPO KASETĖ
PERFORUOTAS METALAS
Puslapis 60

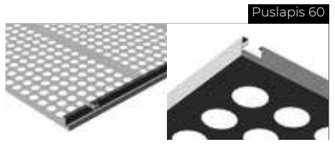

Pakabinamų lubų sistemos

Lay-in sistema

T24 LAY-IN SISTEMA

1 SISTEMA – G TIPO KASETĖ
KIRSTO TEMPTO METALO TINKLAS

Puslapis 62

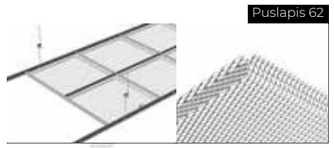

1 SISTEMA – H TIPO KASETĖ
PERFORUOTAS METALAS

Puslapis 64

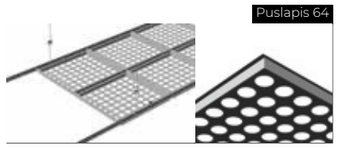

Pakabinamų lubų sistemos

Lay-on sistema

T24 LAY-ON SISTEMA

1 SISTEMA – I TIPO KASETĖ
KIRSTO TEMPTO METALO TINKLAS

Puslapis 66

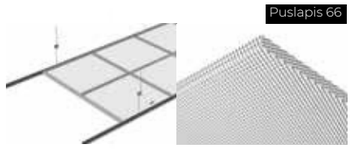

1 SISTEMA – J TIPO KASETĖ
KIRSTO TEMPTO METALO TINKLAS

Puslapis 68

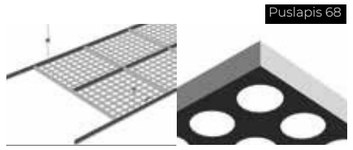

1 SISTEMA – K TIPO KASETĖ
KIRSTO TEMPTO METALO TINKLAS

Puslapis 78

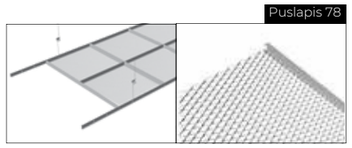

Hook-on sistema

Hook-on

„Hook-On“ sistemos leidžia viršyti standartinius matmenis patalpose ir suteikia įvairių dizaino galimybių. Hook-On sistemoje žemyn kabinamos plokštės montuojamos ant paslėpto J profilio, kuris vertikaliai kabinamas ant pagrindinio L profilio. Dėl paslėpto J profilio ir panelių jungimo metodo Hook-On suteikia natūralų, vientisą vaizdą. Speciali forma užtikrina lengvą surinkimą ir išmontavimą. Galima derinti skirtingų dydžių plokštes.

Su Hook-On sistema lengviau ir saugiau projektuoti nestandartinių dydžių paneles. Hook-On panelė kabinama skersai ant pagrindinio L formos profilio ir ant pakabinamų J skersinių profilių.

- Dėl paslėptos sistemos Hook-On panelės turi monolitinį vaizdą.
- Montavimas ir išmontavimas labai paprastas.
- Vienoje sistemoje galima naudoti skirtingų dydžių paneles.

AND Metal Hook-On lubų panelės užtikrina vientisas lubas per paslėptą S-hook sistemą. Panelės gaminamos įvairių dydžių, perforacijų ir spalvų. Kaip ir kitos panelės, Hook-On paneles galima lengvai išmontuoti.

Hook-On sistema idealiai tinka intensyviai naudojamoms erdvėms, tokioms kaip biurai, oro uostai ir stotys.

Hook-on koridorinė sistema

AND Metal Hook-On koridoriaus panelės specialiai sukurtos koridoriams. Panelės gaminamos įvairių dydžių ir variantų. Koridoriaus panelės, visiškai suderinamos su Hook-On profiliais ir priedais, lengvai išmontuojamos. Panelės gali būti pagamintos pagal kiekvienos patalpos specifinius matmenis. Montuojant susidaro minimalūs medžiagų nuostoliai.

Smūgiams atsparios lubos

ANB Metal taip pat siūlo specialias Hook-On lubų sistemos versijas, sustiprintas papildomais tvirtinimo laikikliais. Tai padaro pakabinamą lubų sistemą itin atsparią smūgiams ir labai tinkamą sporto salėms bei sporto įstaigoms. Metalinės lubos yra atsparios smūgiams ir gerai sugeria garsą.

Techniniai duomenys:	
Medžiaga:	Cinkuotas plienas, nerūdijantis plienas ir aliuminis
Rėmo tipas:	Hook-on rėmas
Storis:	0,5 - 3,0 mm
Plotis:	200 mm - 1200 mm
Ilgis:	200 mm - 3000 mm
Akustika:	Didelis garso sugėrimo koeficientas – iki w: 1,00, naudojant akustinį audinį.
Atsparumas drėgmei:	Cinkuota panelė: 90 % RH, aliuminio panelė: 100 % RH
Dažymas:	RAL 9006, RAL 9010 ir RAL 9016. Kitos RAL ir NCS spalvos – pagal užsakymą.
Higiena:	Patalpoms, kuriose svarbi higiena, gali būti naudojami specialūs antibakteriniai dažai.
Akutės dydžiai:	4,5x6x0,8x0,8, 5x10x1x1,25, 6x8x1x1, 7x10x1x1,6(S), 8x16x1x1,5, 8x16x1x2, 8x16x1x2(S), 10x20x1x1,5, 10x20x1x2, 10x28x1x2, 12x28x1x2, 12x30x1x2, 12x42x1x3, 14x42x1x2,5, 20x40x1x3, 20x62x1x2,5, 23x62x1x4, 25x75x1x5 mm

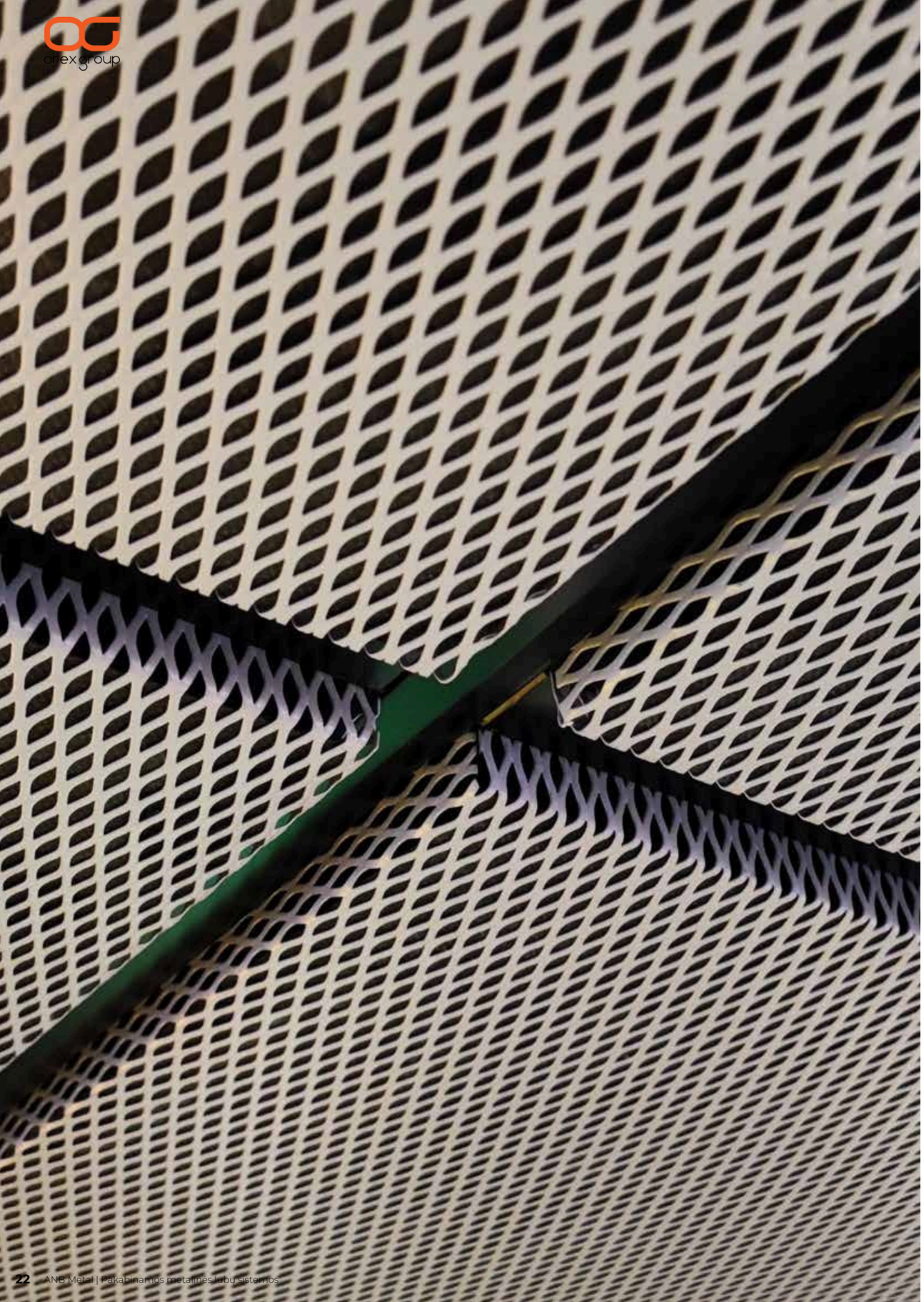

Lay-in sistema

Sistema gaminama taip, kad būtų suderinama su T-24 „Lay-In“ ir „Ultraline“ tipo profiliais. Standartinių 600×600 mm matmenų panelės leidžia greitą ir paprastą montavimą. Dažniausiai naudojamas smulkaus tinklo ištemptas metalas, kuris paprastai gaminamas cilindrinės (valcuotos) formos. Šio tipo ištempto metalo pakabinamos lubos plačiai taikomos oro uostuose ir biurų patalpose.

Sistema suteikia erdvei estetišką ir efektyvų vizualinį vaizdą bei užtikrina patogų montavimą. Dėl atsparumo ugniai produktas yra saugus naudoti, o esant poreikiui gali būti išmontuotas ir panaudotas kitoje vietoje.

Dėl specialios dažų sudėties produktas pasižymi aukštu atsparumu bakterijų susidarymui, taip sukuriant higieniškesnes patalpas. Po montavimo prieiga prie virš lubų esančių sistemų užtikrinama lengvai išimant panelę. Pasirinkus estetinį vientisumą išlaikančią sistemą, galima pasinaudoti visais šiais privalumais.

Techniniai duomenys:	
Medžiaga:	Cinkuotas plienas, nerūdijantis plienas ir aliuminis
Rėmo tipas:	Lay-in rėmas
Storis:	0,5 - 2,0 mm
Plotis:	200 mm - 1200 mm
Ilgis:	200 mm - 3000 mm
Akustika:	Didelis garso sugėrimo koeficientas – iki w: 1,00, naudojant akustinį audinį.
Atsparumas drėgmei:	Cinkuota panelė: 90 % RH, aliuminio panelė: 100 % RH
Dažymas:	RAL 9006, RAL 9010 ir RAL 9016. Kitos RAL ir NCS spalvos – pagal užsakymą.
Higiena:	Patalpoms, kuriose svarbi higiena, gali būti naudojami specialūs antibakteriniai dažai.
Akutės dydžiai:	4,5x6x0,8x0,8, 5x10x1x1,25, 6x8x1x1, 7x10x1x1,6(S), 8x16x1x1,5, 8x16x1x2, 8x16x1x2(S), 10x20x1x1,5, 10x20x1x2, 10x28x1x2, 12x28x1x2, 12x30x1x2, 12x42x1x3, 14x42x1x2,5, 20x40x1x3, 20x62x1x2,5, 23x62x1x4, 25x75x1x5 mm

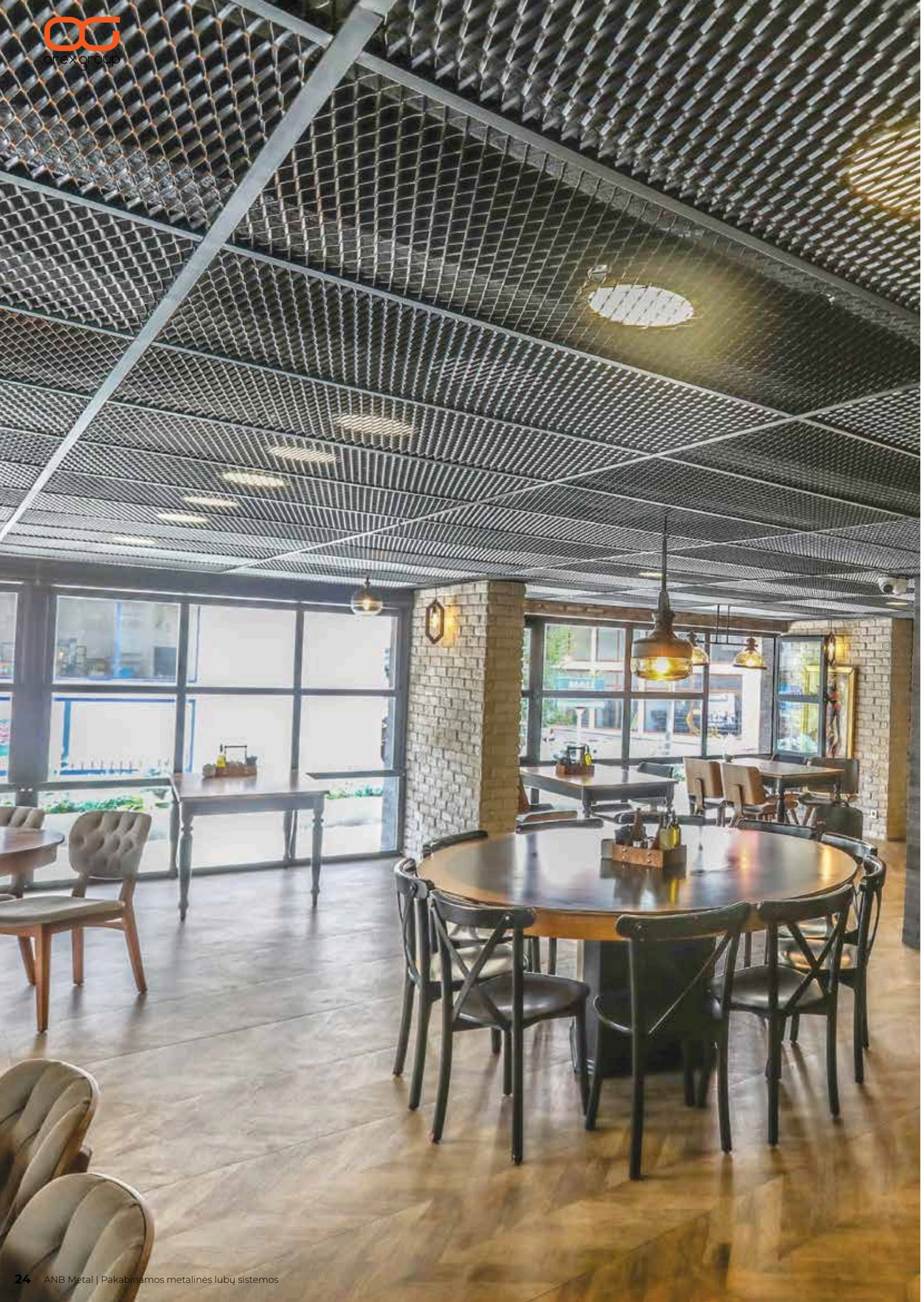

Lay-in sistema

Tinklo gaminiai, sukurti taip, kad būtų suderinami su standartiniais T-24 Lay-On profiliais, yra lengvai montuojami. Juos galima paprastai išmontuoti ir vėl surinkti, o tai užtikrina lankstų naudojimą. Gaminių matmenys gali būti standartiniai (600x600 mm ir 600x1200 mm) – tai dažniausiai naudojamas pūsto metalo tinklo pakabinamų lubų tipas. Šis gaminys yra pritaikytas didelėms apkrovoms ir kartu tarnauja kaip estetinis sprendimas.

Savybės

Lengvo išmontavimo funkcija leidžia prireikus pasiekti lubas. Be standartinių dydžių ir spalvų, produktas gali būti gaminamas RAL spalvų ir skirtingų dydžių variantų. Jis taip pat yra atsparus tokioms situacijoms kaip gaisras. Būdamas ilgaamžis ir pasižymintis dideliu tvirtumu, jis yra ekonomiškas pasirinkimas. Nėra jokių kliūčių pritaikyti šį pasirinkimą, nes prireikus jį galima išmontuoti ir panaudoti kitoje vietoje. Produktas, paruoštas naudojant specialią dažų sistemą, pasižymi aukštomis savybėmis užkertant kelią bakterijų susidarymui.

Techniniai duomenys:	
Medžiaga:	Cinkuotas plienas, nerūdijantis plienas ir aliuminis
Rėmo tipas:	Lay-in rėmas
Storis:	0,5 - 2,0 mm
Plotis:	200 mm - 1200 mm
Ilgis:	200 mm - 3000 mm
Akustika:	Didelis garso sugėrimo koeficientas – iki w: 1,00, naudojant akustinį audinį.
Atsparumas drėgmei:	Cinkuota panelė: 90 % RH, aliuminio panelė: 100 % RH
Dažymas:	RAL 9006, RAL 9010 ir RAL 9016. Kitos RAL ir NCS spalvos – pagal užsakymą.
Higiena:	Patalpoms, kuriose svarbi higiena, gali būti naudojami specialūs antibakteriniai dažai.
Akutės dydžiai:	4,5x6x0,8x0,8, 5x10x1x1,25, 6x8x1x1, 7x10x1x1,6(S), 8x16x1x1,5, 8x16x1x2, 8x16x1x2(S), 10x20x1x1,5, 10x20x1x2, 10x28x1x2, 12x28x1x2, 12x30x1x2, 12x42x1x3, 14x42x1x2,5, 20x40x1x3, 20x62x1x2,5, 23x62x1x4, 25x75x1x5 mm

HOOK-ON SISTEMA
A TIPO KASETĖ
TEMPTAS KIRSTAS METALO TINKLAS

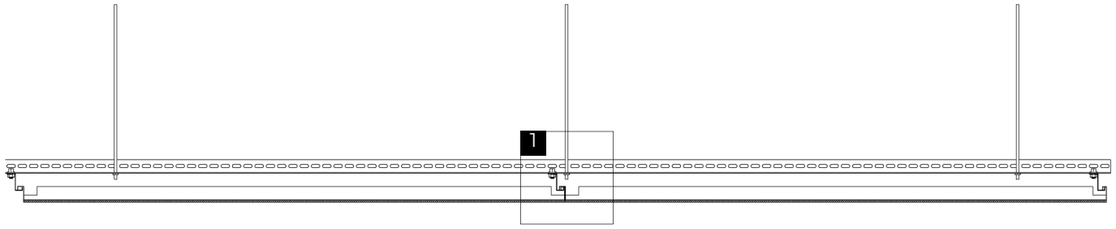

Skerspjūvis

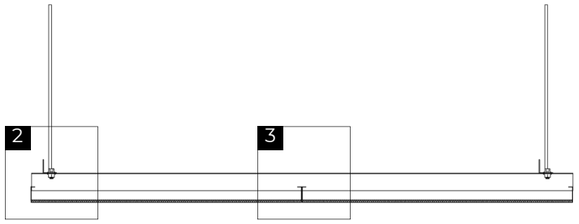

Išilginis pjūvis

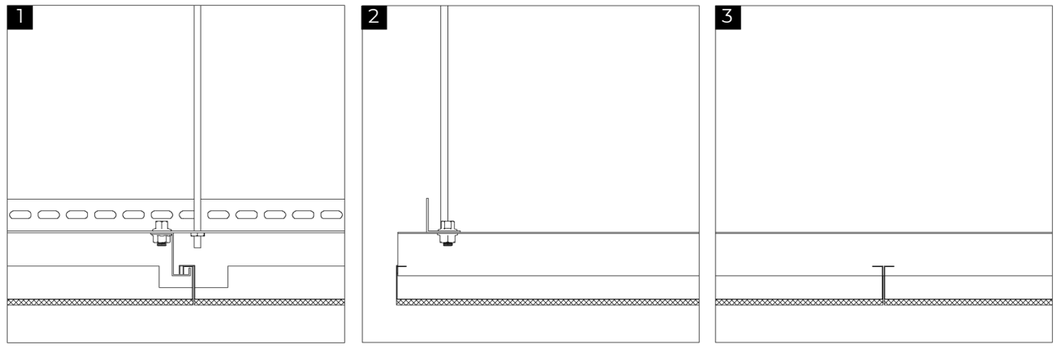

Pjūvio detalė

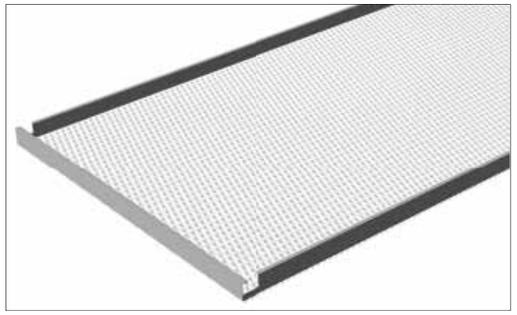

Viršutinis vaizdas

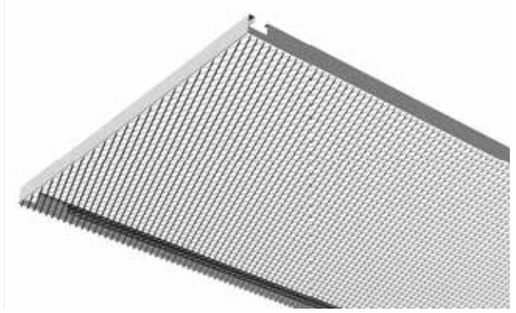

Apatinis vaizdas

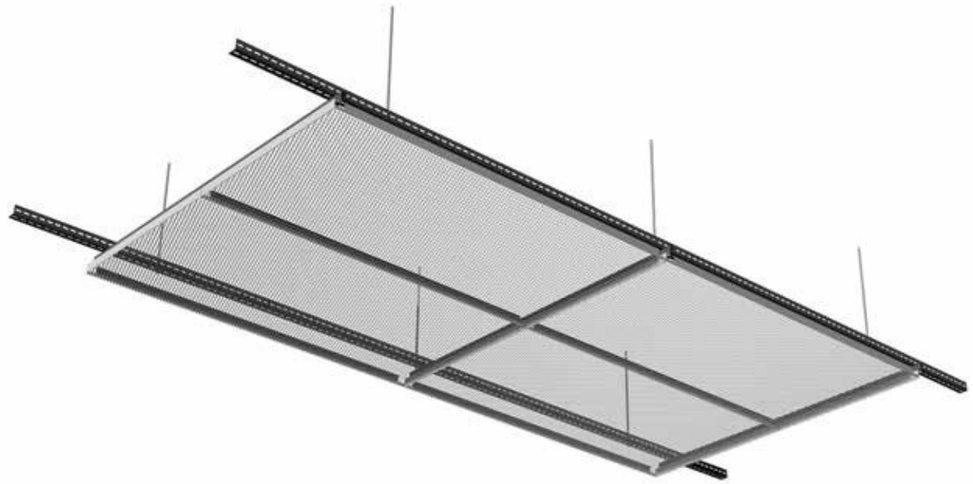

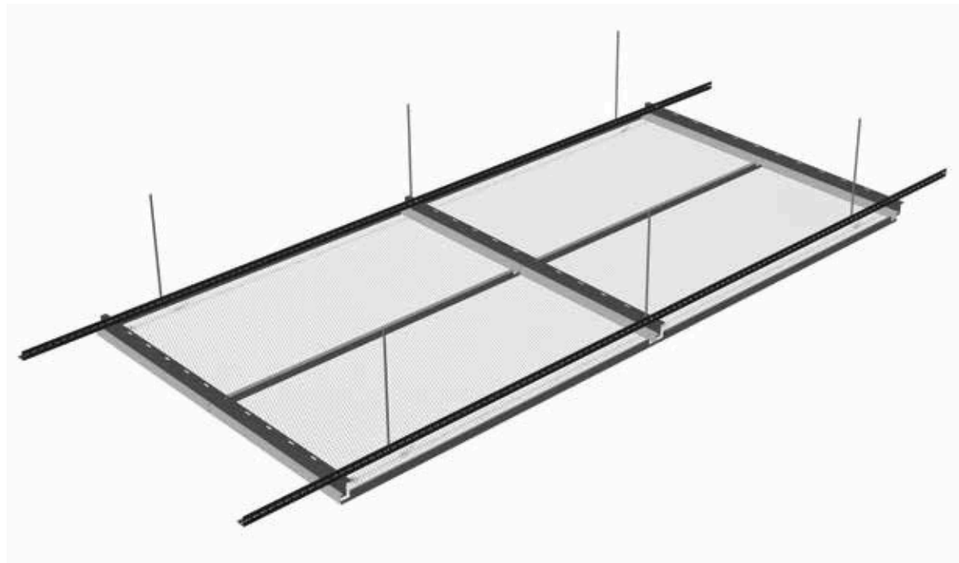

HOOK-ON SISTEMA
B TIPO KASETĖ
TEMPTAS KIRSTAS METALO TINKLAS

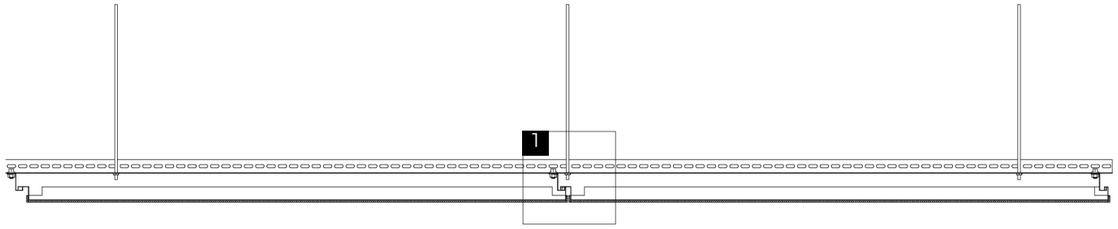

Skerspjūvis

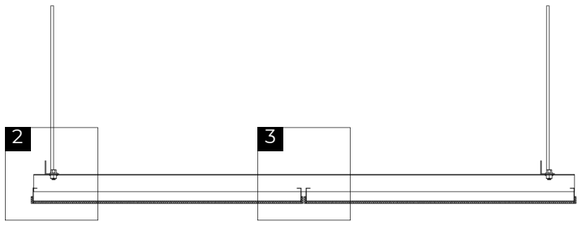

Išilginis pjūvis

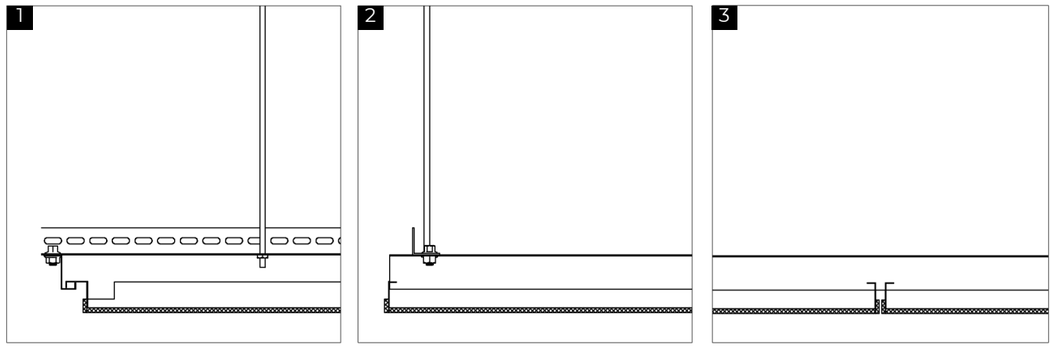

Pjūvio detalė

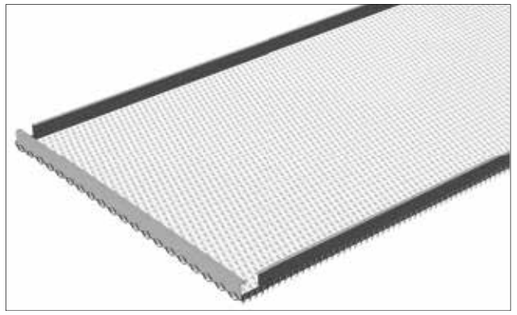

Viršutinis vaizdas

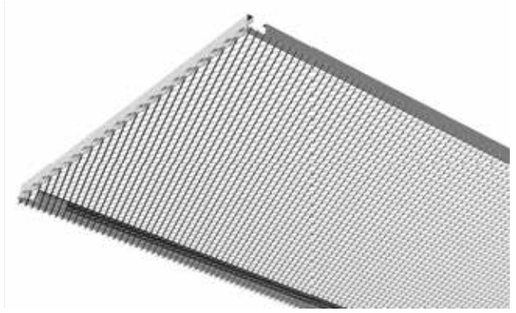

Apatinis vaizdas

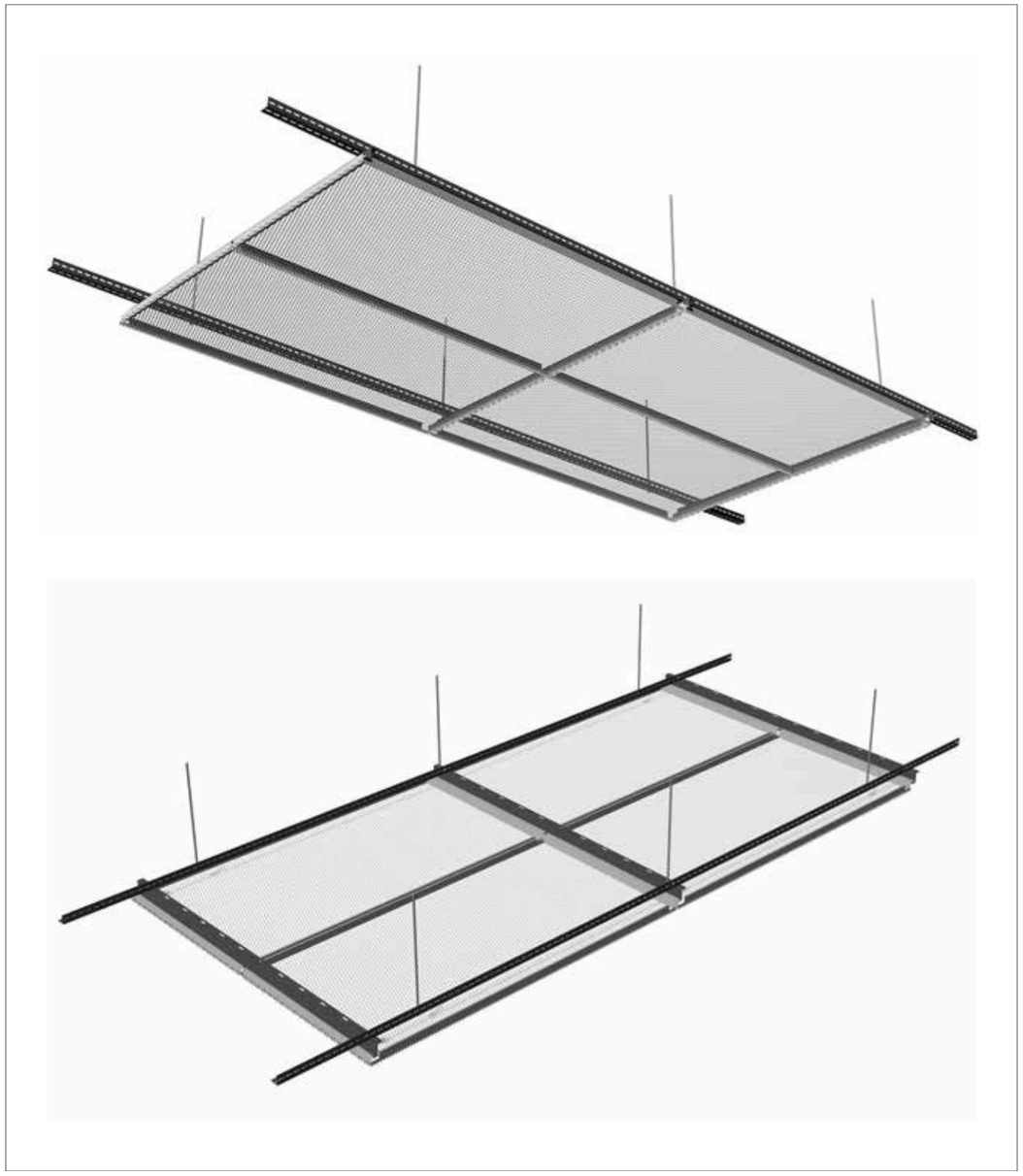

HOOK-ON SISTEMA
C TIPO KASETĖ
TEMPTAS KIRSTAS METALO TINKLAS

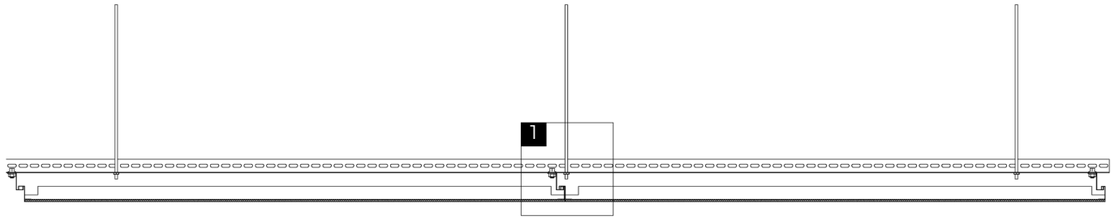

Skerspjūvis

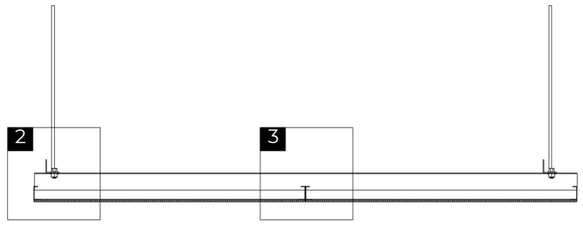

Išilginis pjūvis

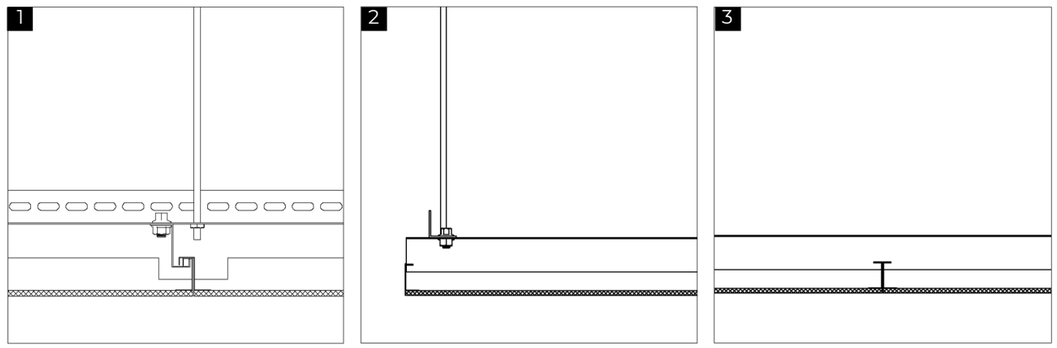

Pjūvio detalė

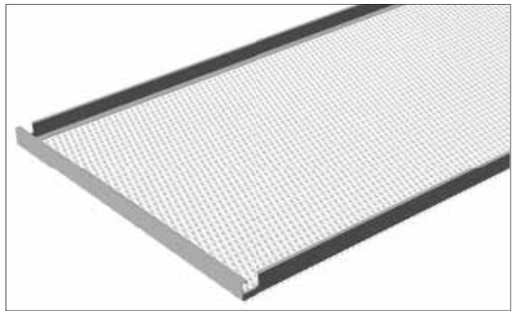

Viršutinis vaizdas

Apatinis vaizdas

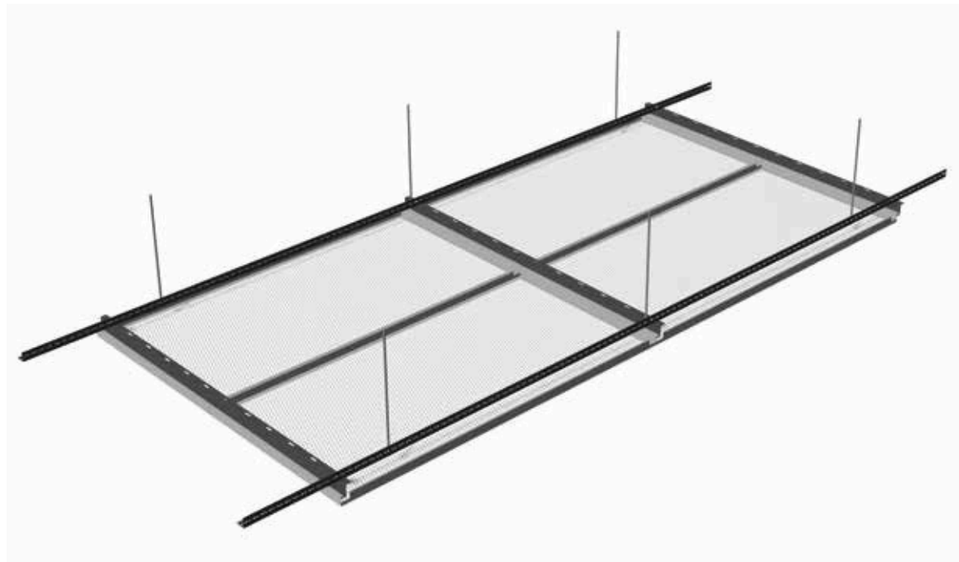

HOOK-ON SISTEMA
D TIPO KASETĖ
TEMPTAS KIRSTAS METALO TINKLAS

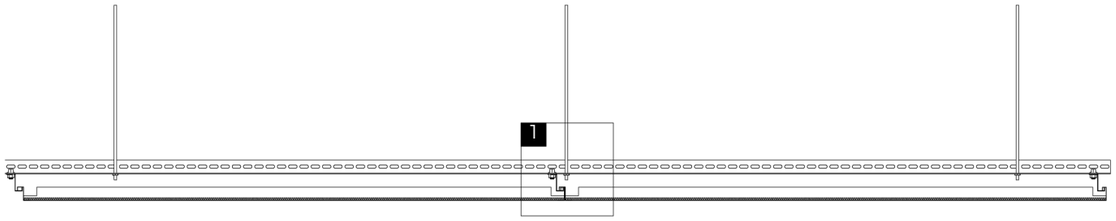

Skerspjūvis

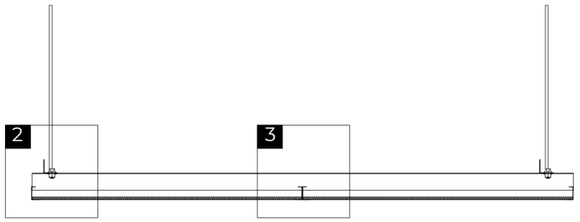

Išilginis pjūvis

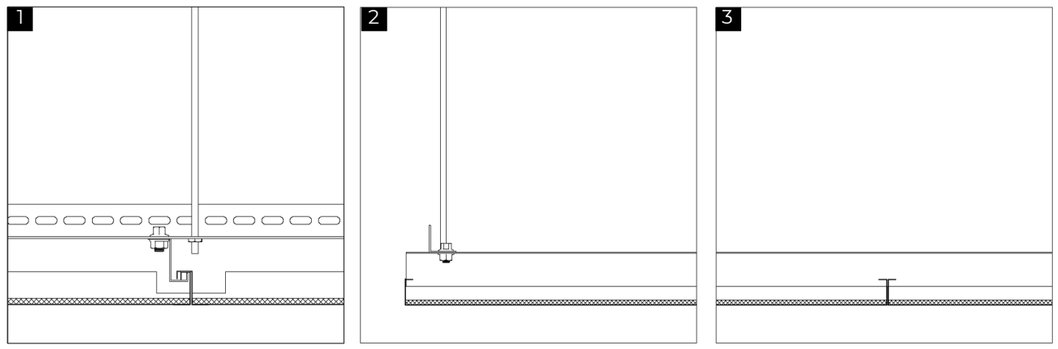

Pjūvio detalė

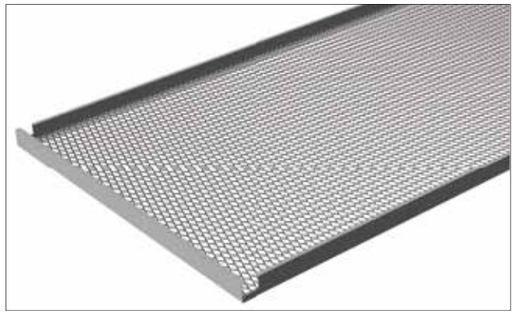

Viršutinis vaizdas

Apatinis vaizdas

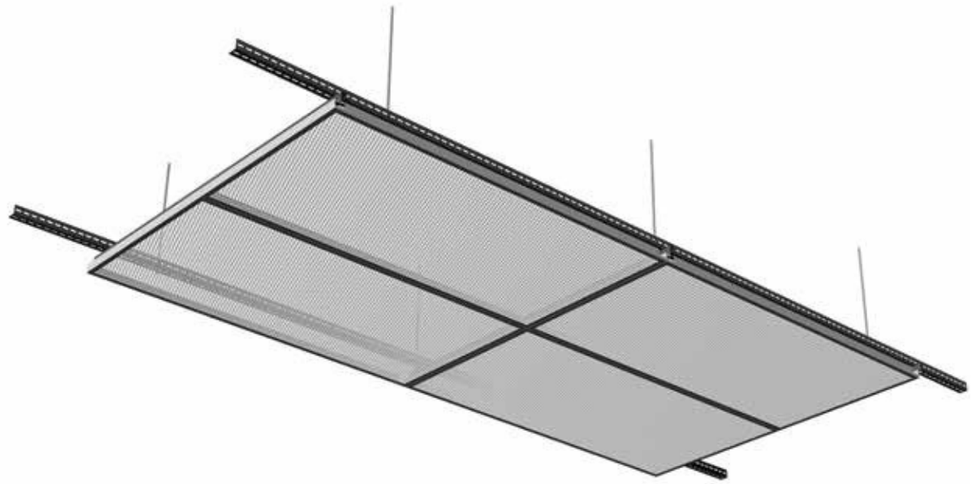

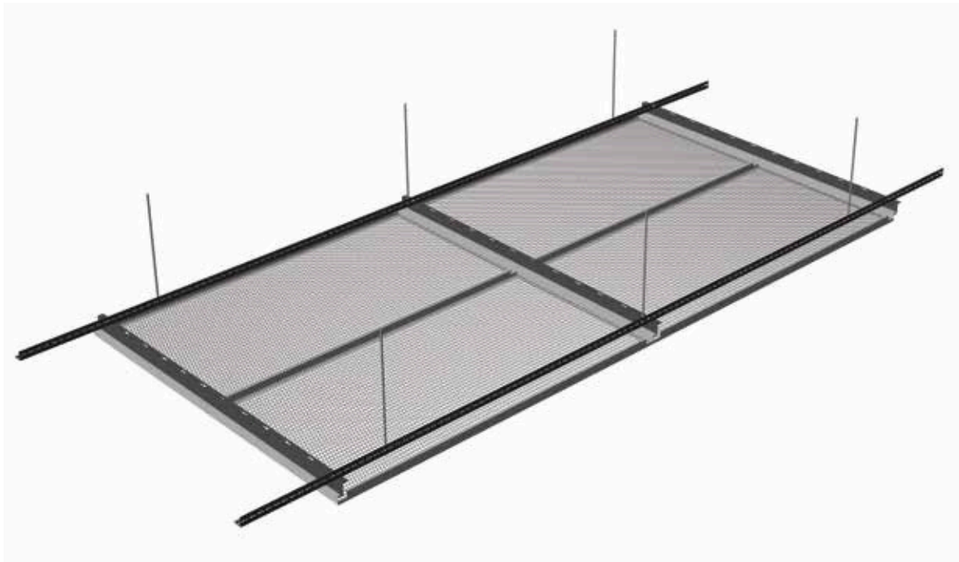

HOOK-ON SISTEMA
E TIPO KASETĖ
TEMPTAS KIRSTAS METALO TINKLAS

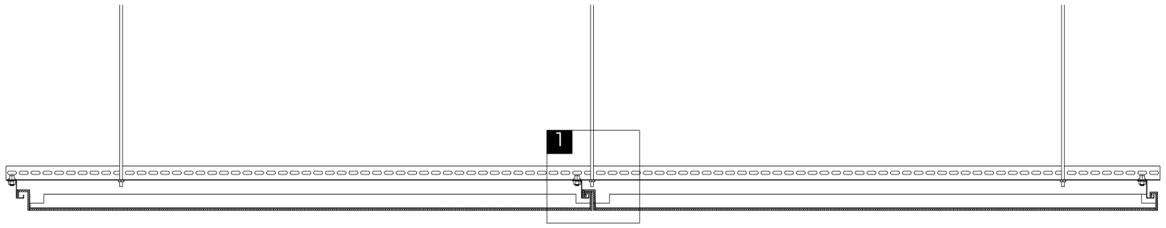

Skerspjūvis

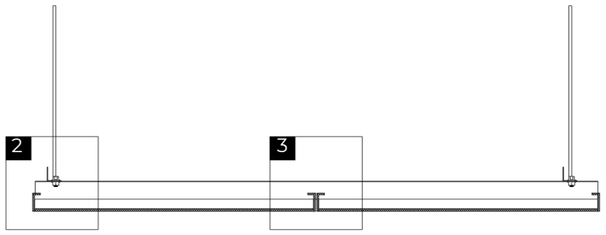

Išilginis pjūvis

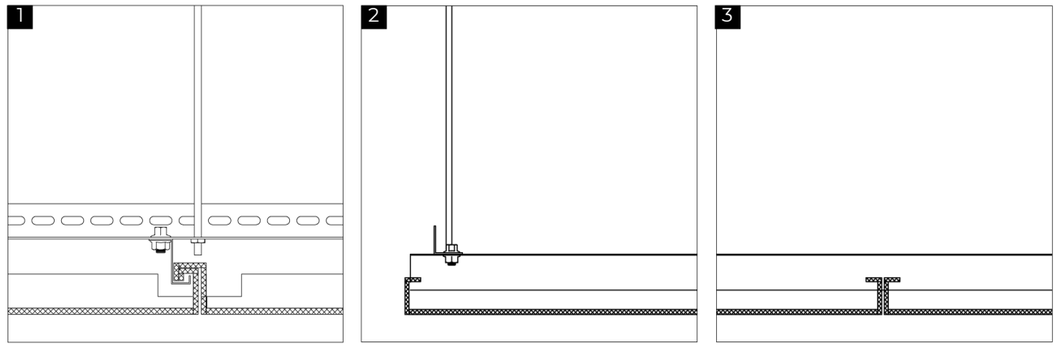

Pjūvio detalė

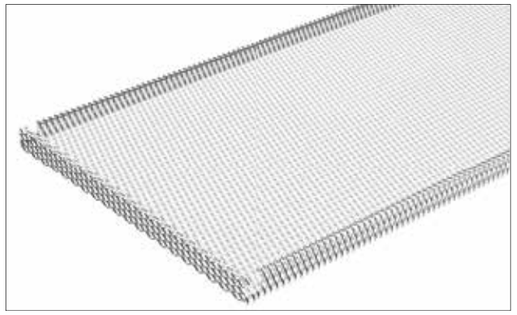

Viršutinis vaizdas

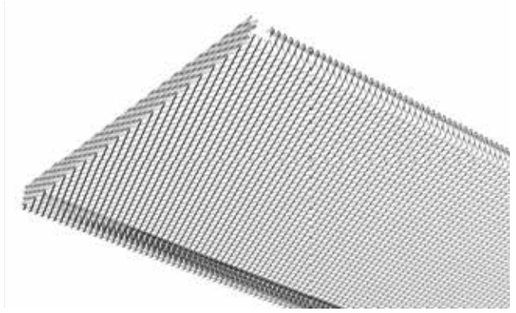

Apatinis vaizdas

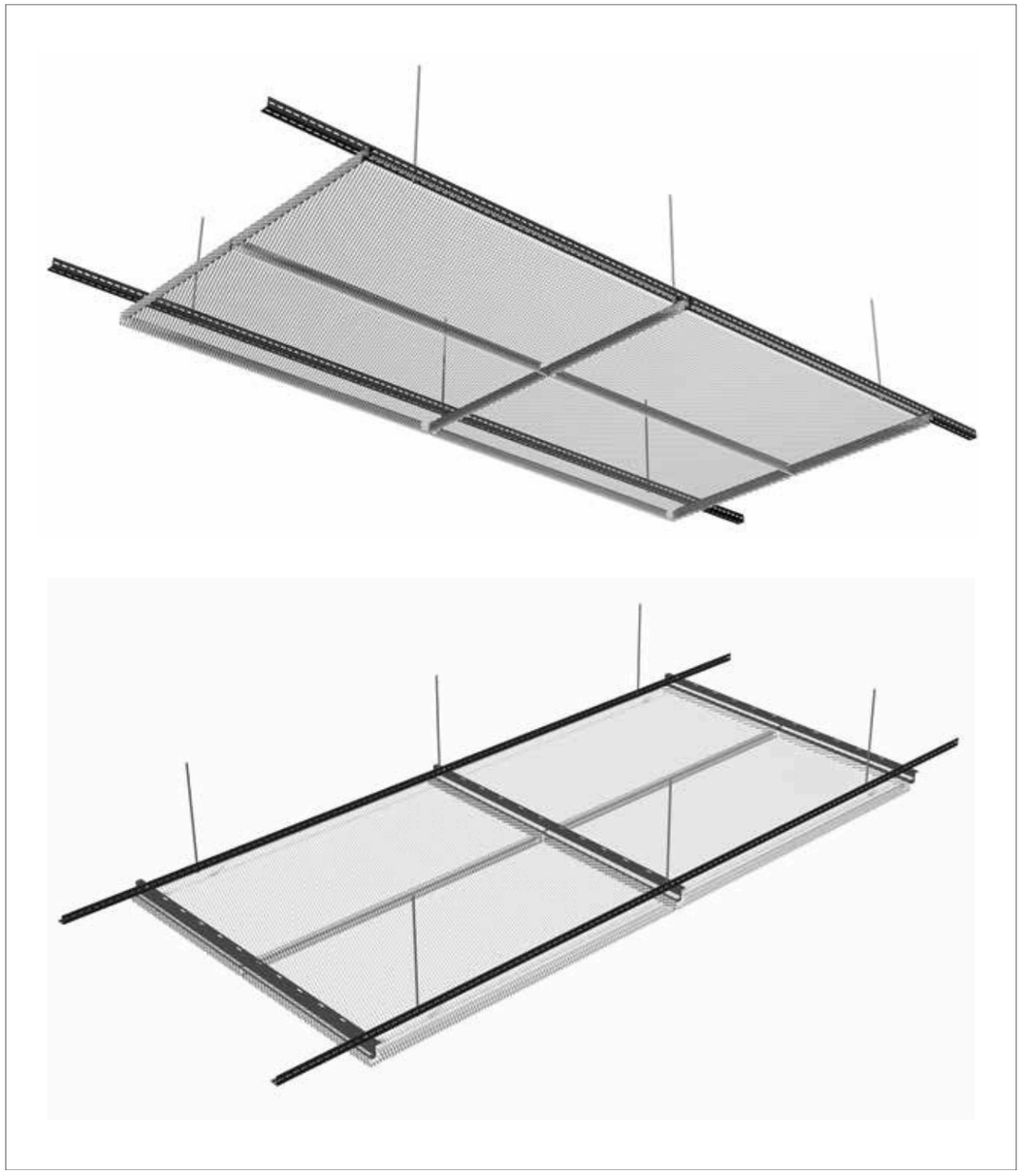

HOOK-ON SISTEMA
F TIPO KASETĖ
PERFORUOTAS METALO TINKLAS

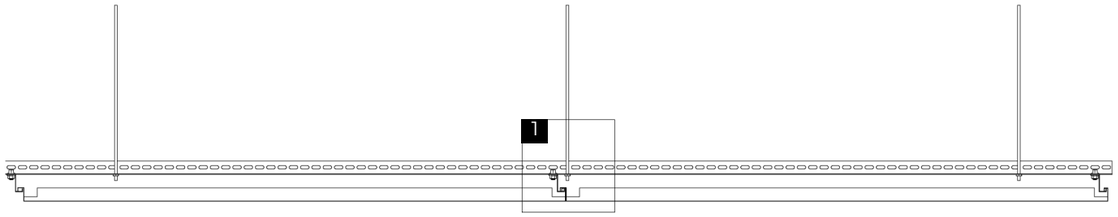

Skerspjūvis

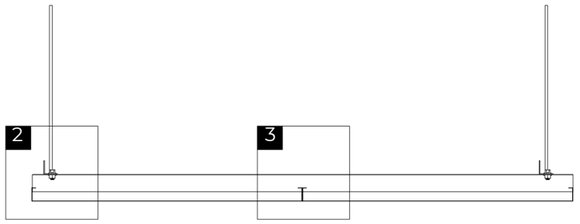

Išilginis pjūvis

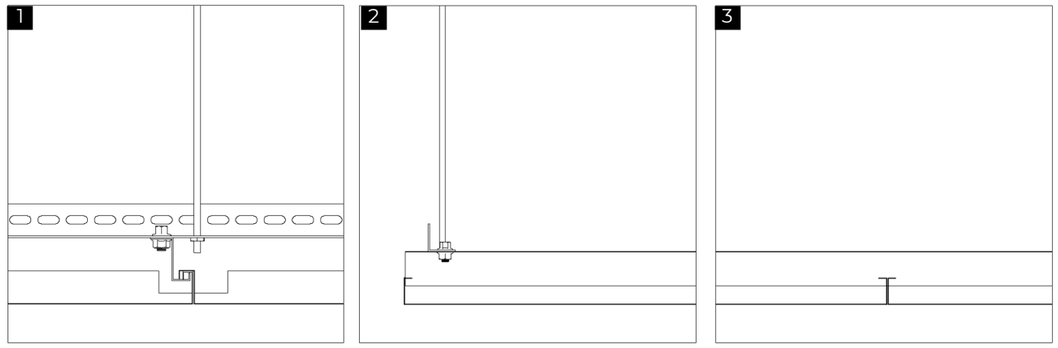

Pjūvio detalė

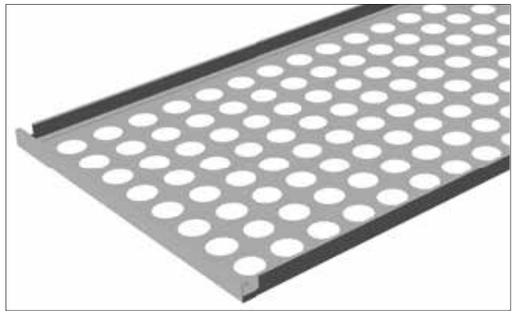

Viršutinis vaizdas

Apatinis vaizdas

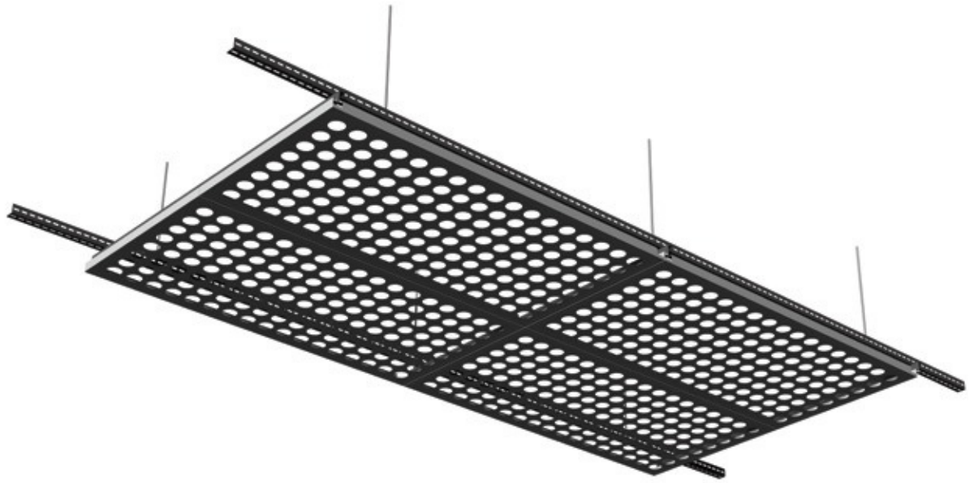

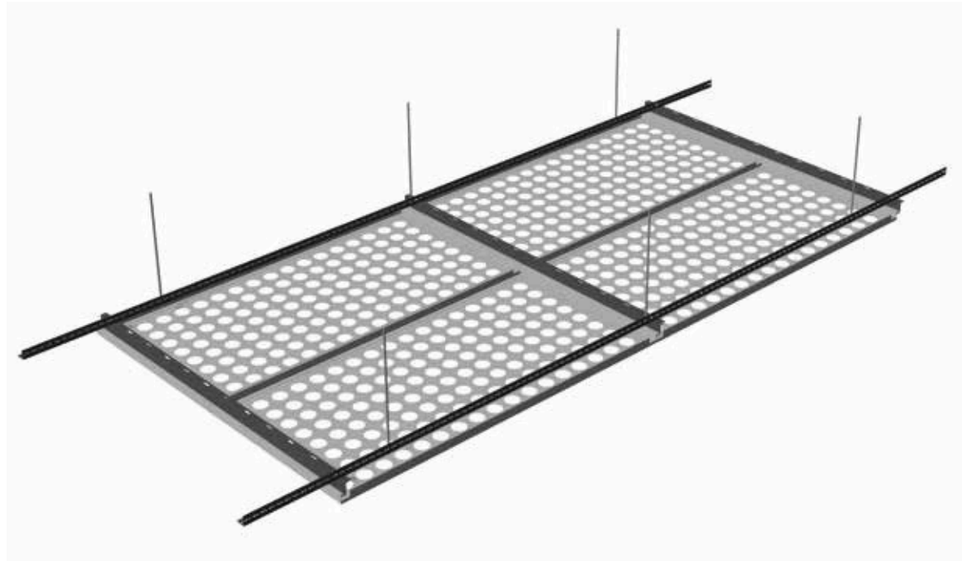

HOOK-ON SISTEMA (su jungtimis)
A TIPO KASETĖ
TEMPTAS KIRSTAS METALO TINKLAS

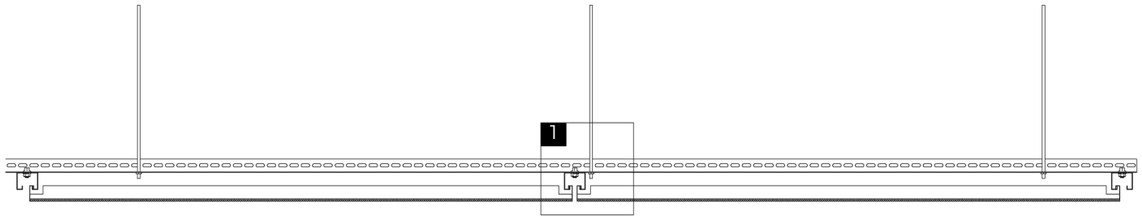

Skerspjūvis

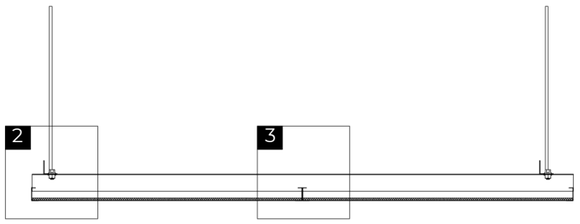

Išilginis pjūvis

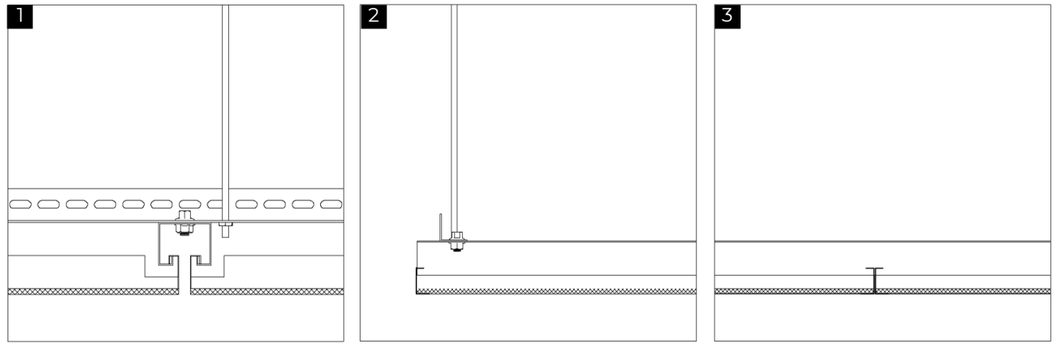

Pjūvio detalė

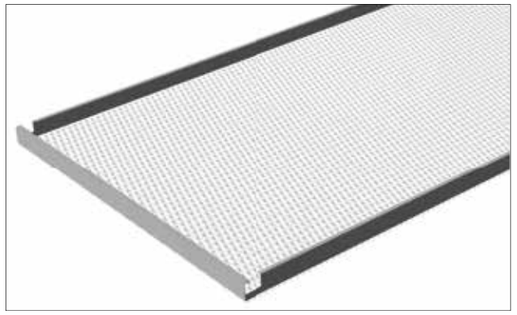

Viršutinis vaizdas

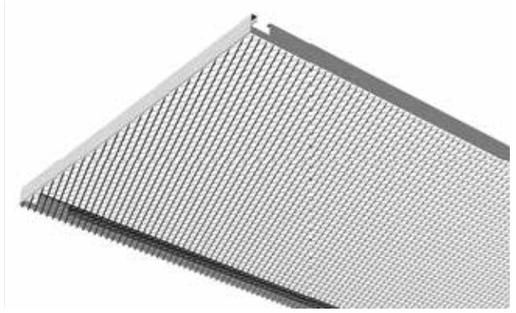

Apatinis vaizdas

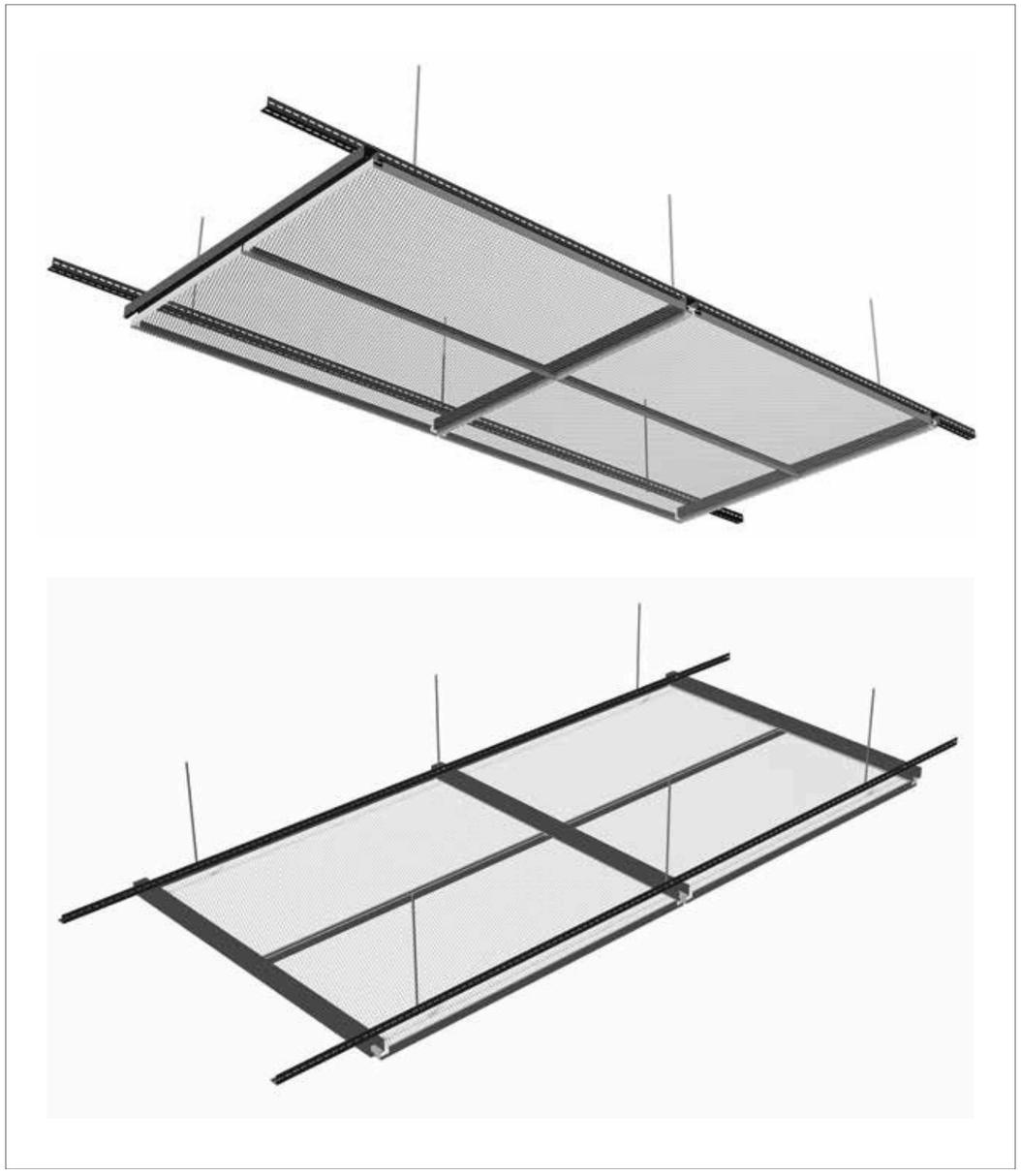

HOOK-ON SISTEMA (su jungtimis)
B TIPO KASETĖ
TEMPTAS KIRSTAS METALO TINKLAS

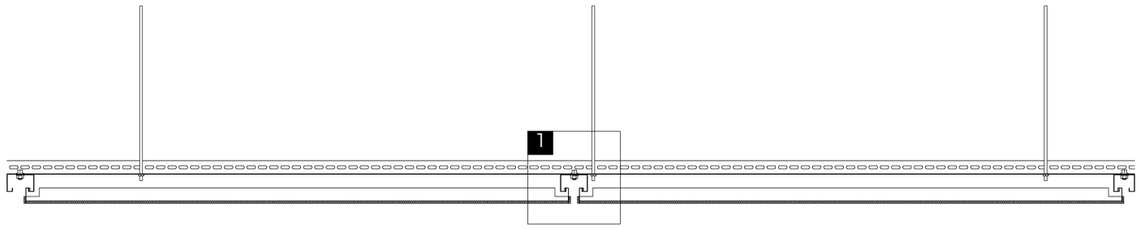

Skerspjūvis

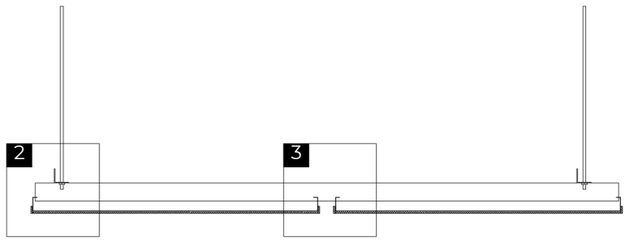

Išilginis pjūvis

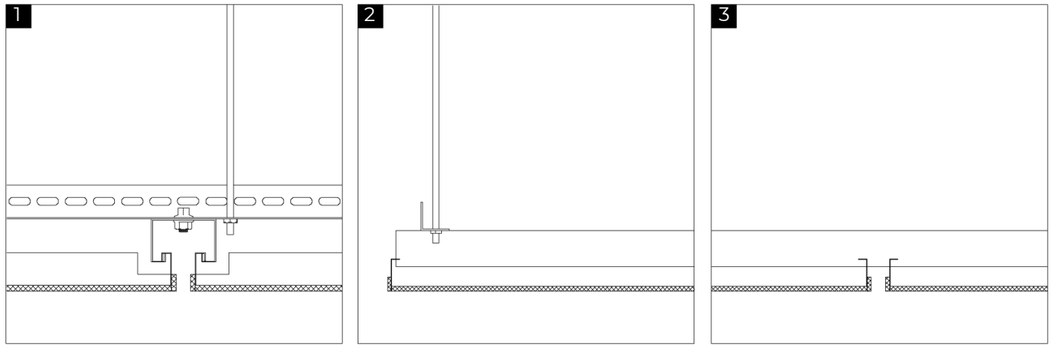

Pjūvio detalė

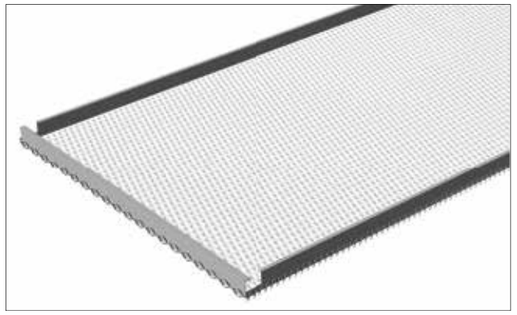

Viršutinis vaizdas

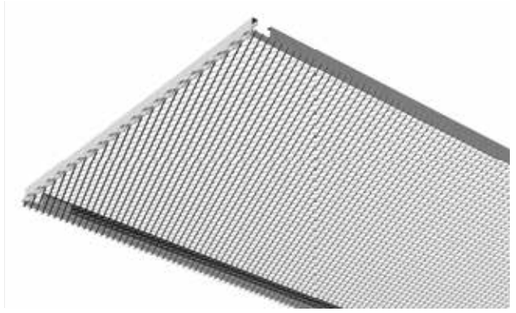

Apatinis vaizdas

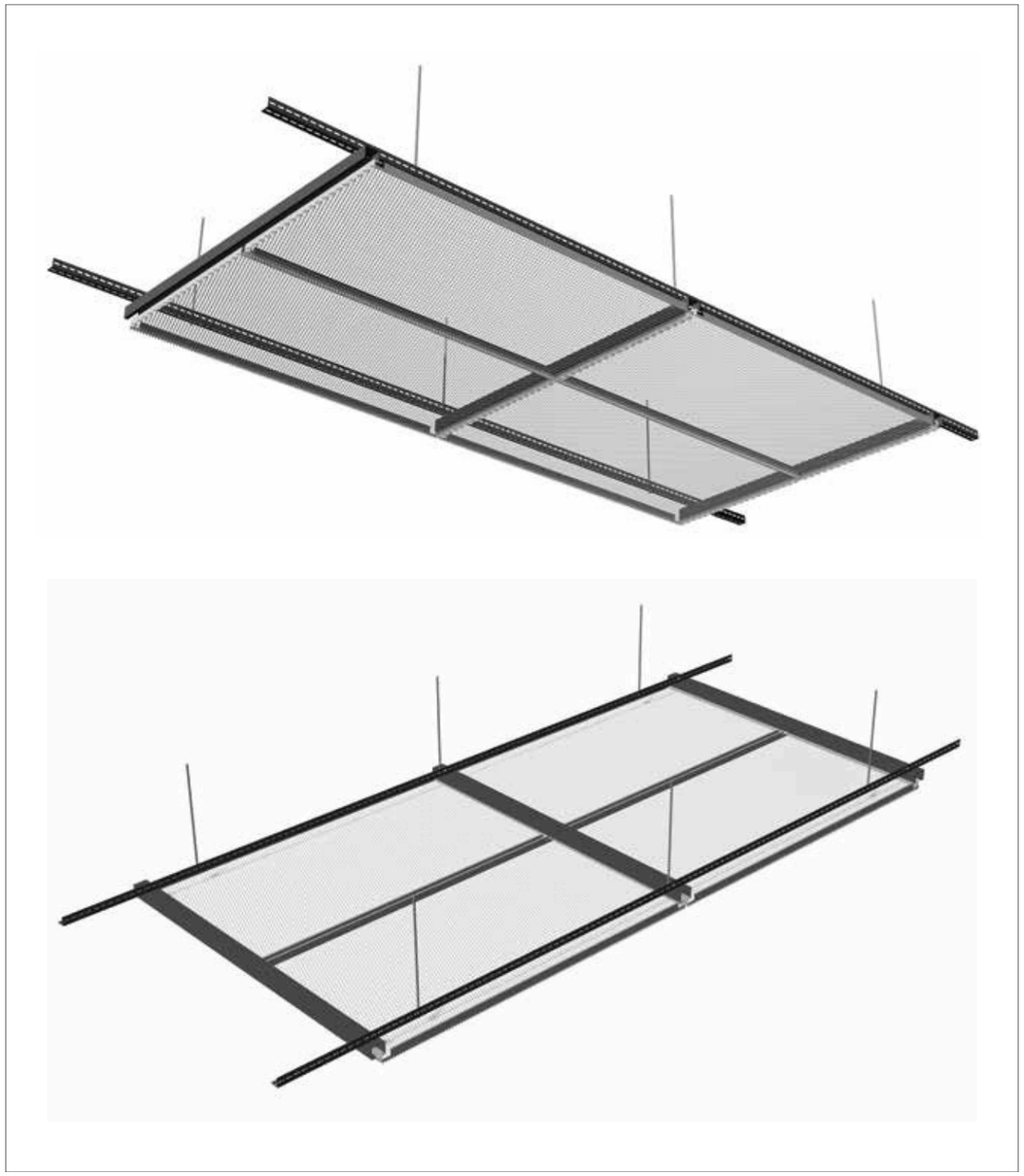

HOOK-ON SISTEMA (su jungtimis)
C TIPO KASETĖ
TEMPTAS KIRSTAS METALO TINKLAS

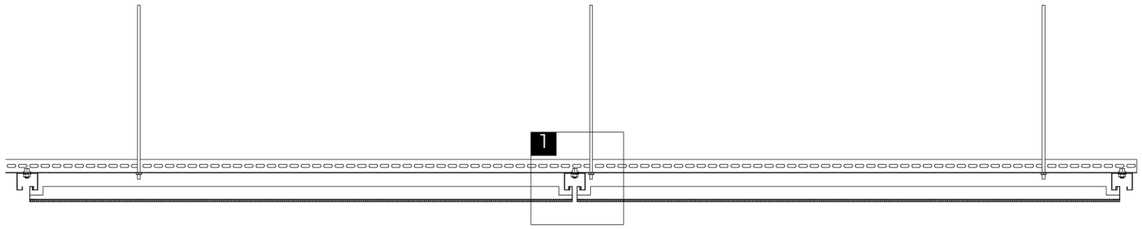

Skerspjūvis

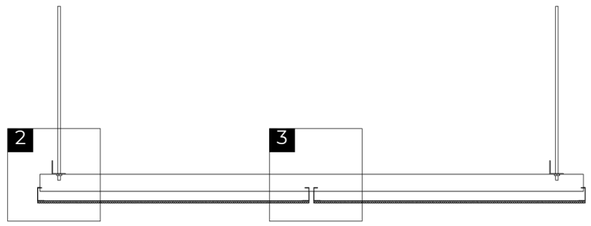

Išilginis pjūvis

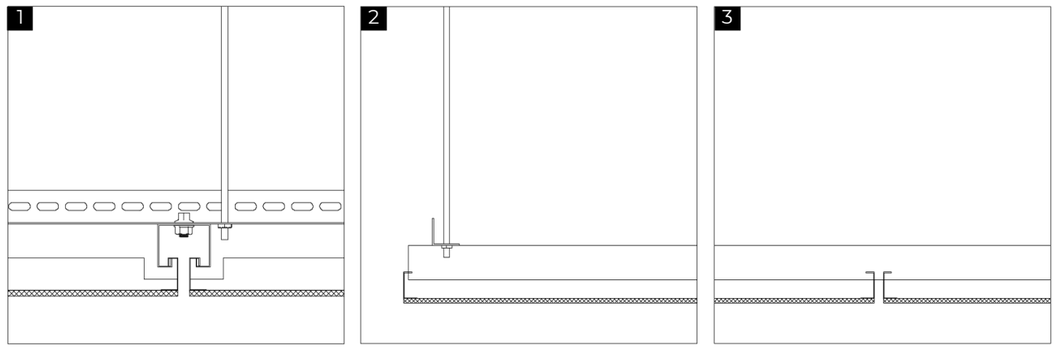

Pjūvio detalė

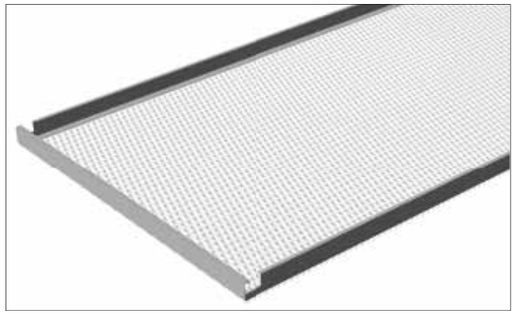

Viršutinis vaizdas

Apatinis vaizdas

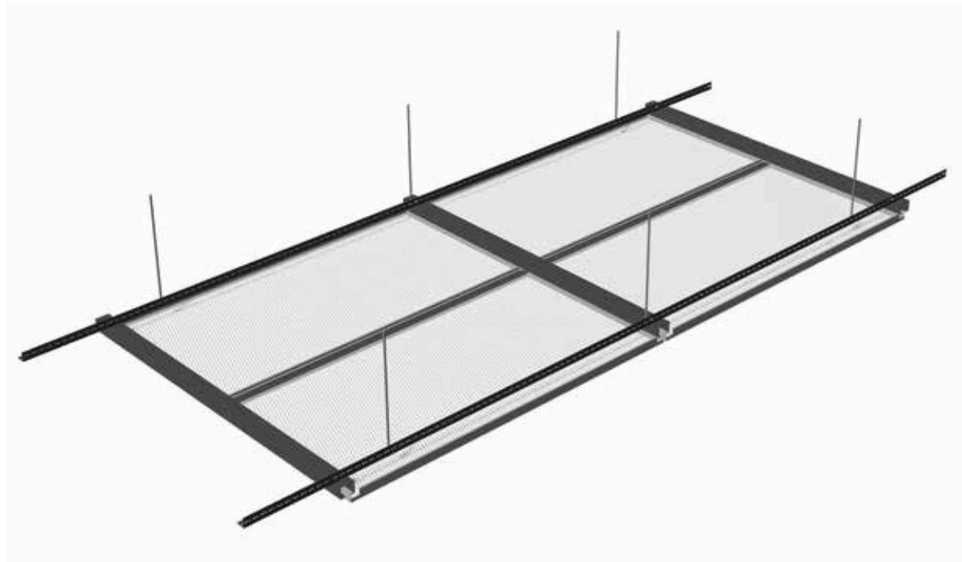

HOOK-ON SISTEMA (su jungtimis)
D TIPO KASETĖ
TEMPTAS KIRSTAS METALO TINKLAS

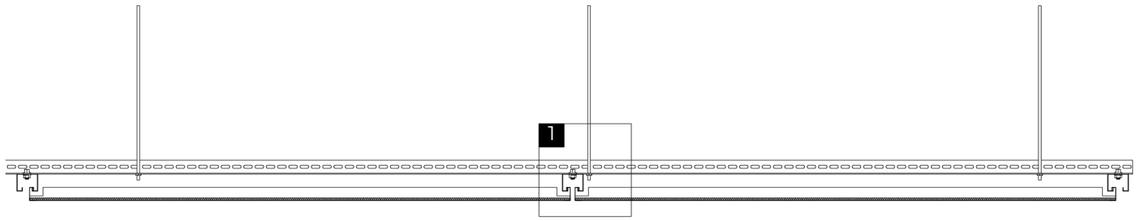

Skerspjūvis

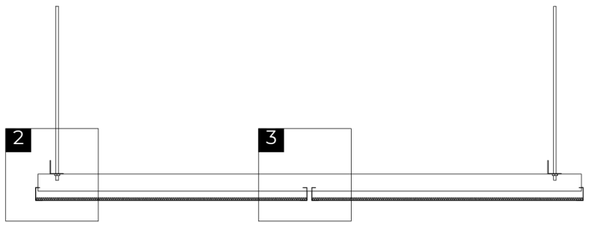

Išilginis pjūvis

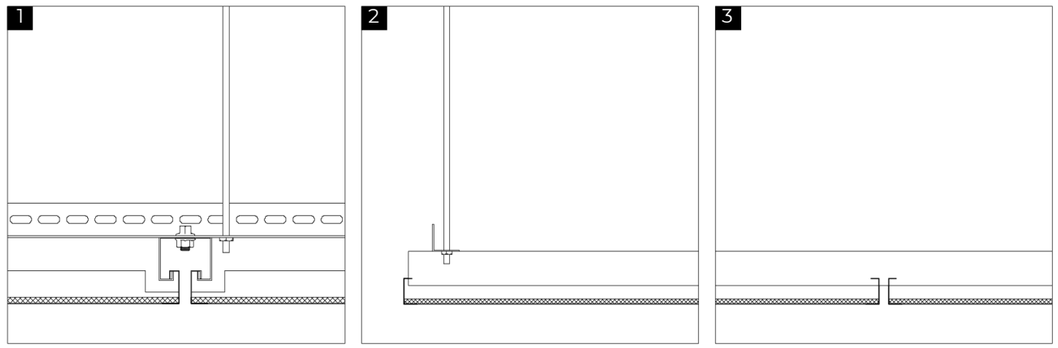

Pjūvio detalė

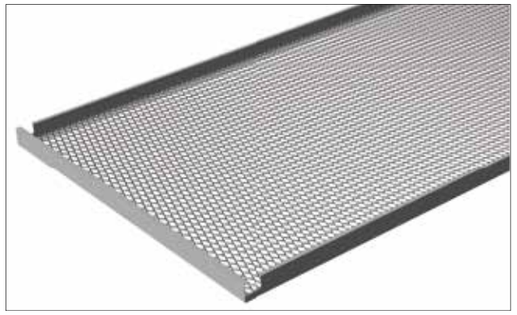

Viršutinis vaizdas

Apatinis vaizdas

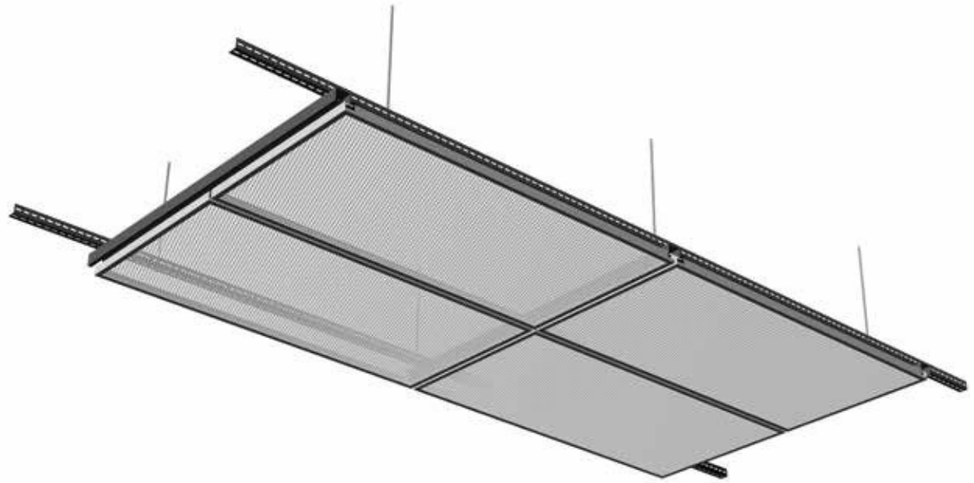

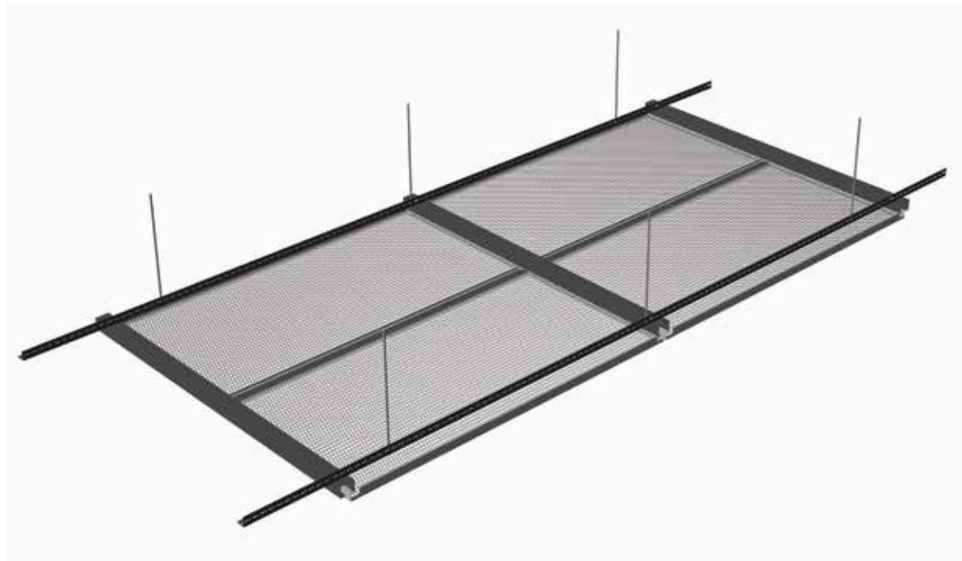

HOOK-ON SISTEMA (su jungtimis)
E TIPO KASETĖ
TEMPTAS KIRSTAS METALO TINKLAS

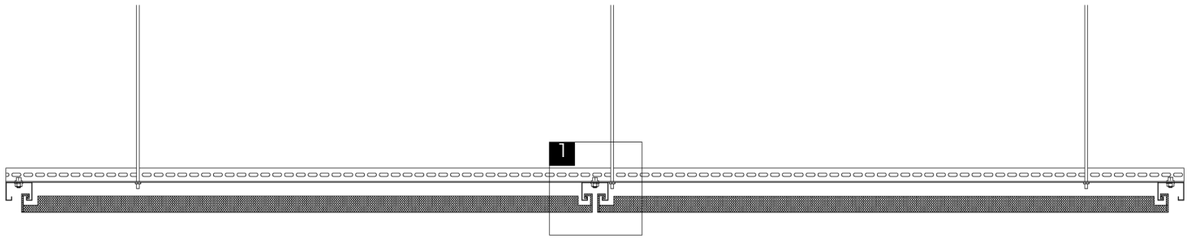

Skerspjūvis

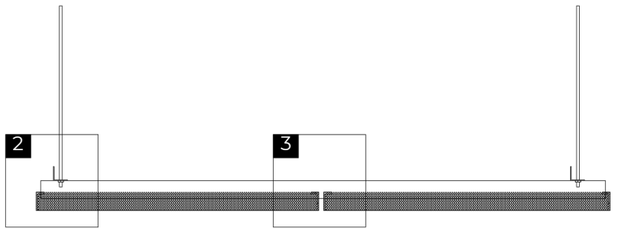

Išilginis pjūvis

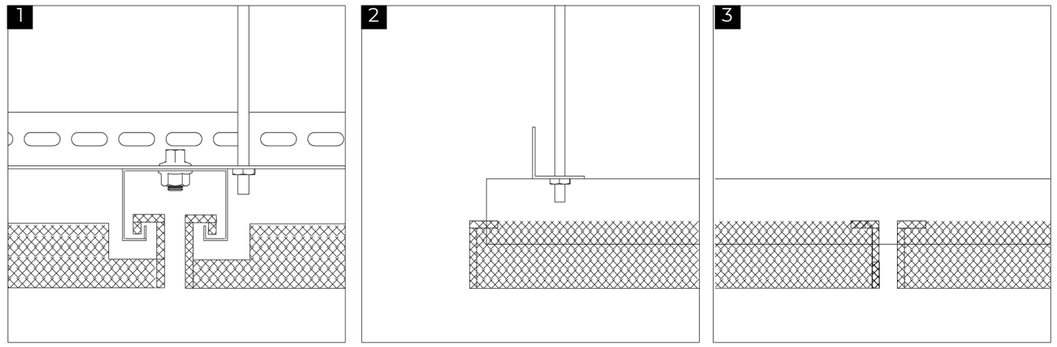

Pjūvio detalė

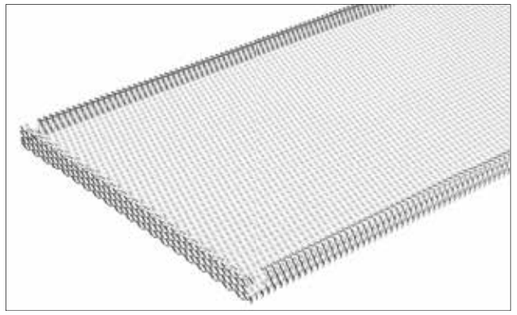

Viršutinis vaizdas

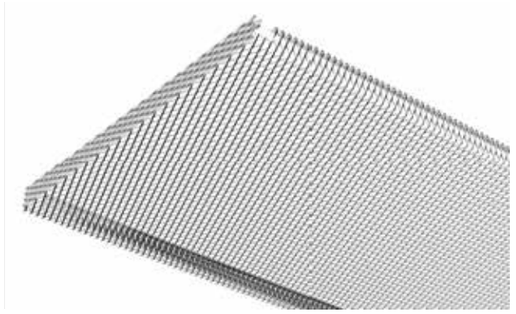

Apatinis vaizdas

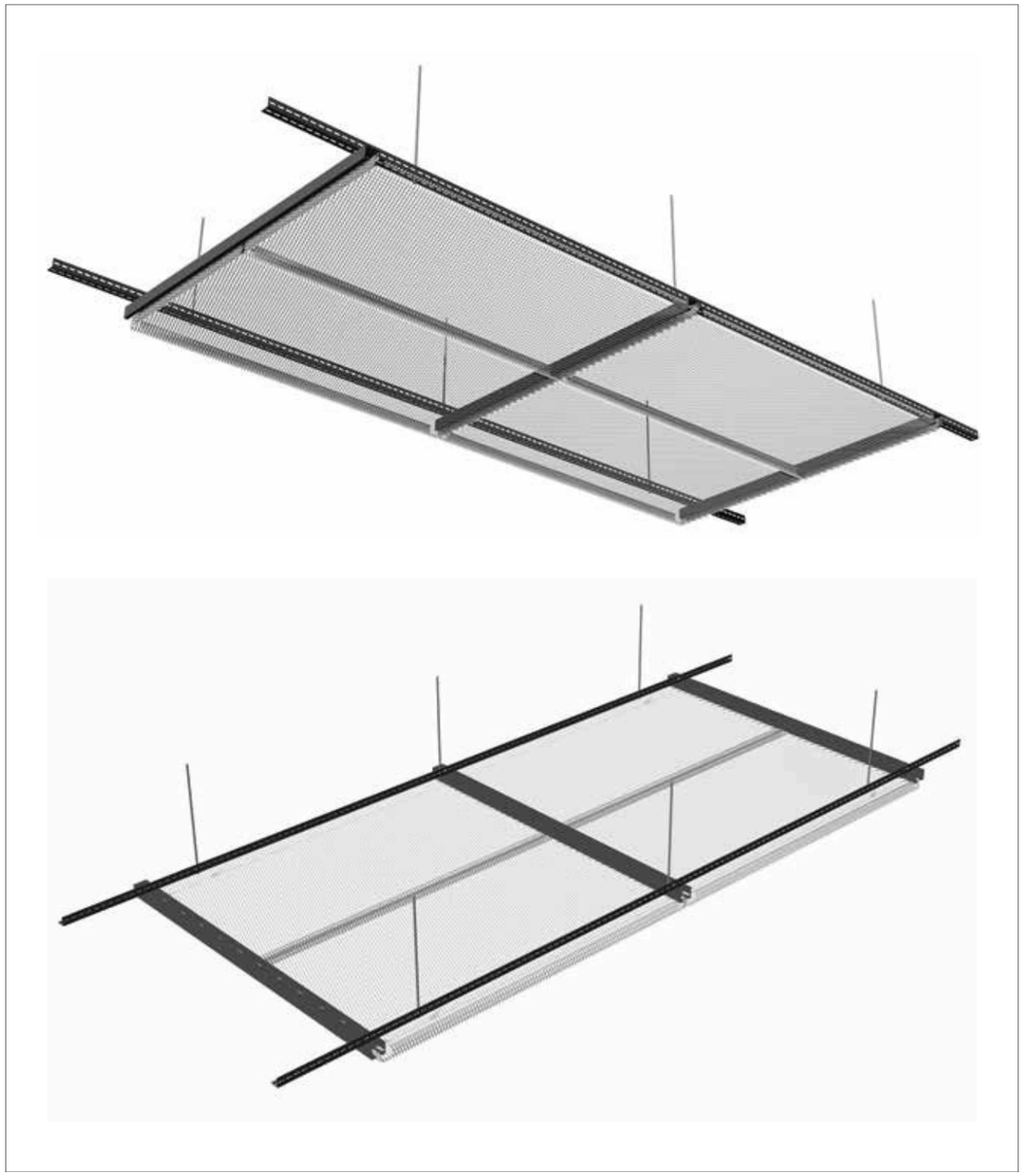

HOOK-ON SISTEMA (su jungtimis)
D TIPO KASETĖ
PERFORUOTAS METALO TINKLAS

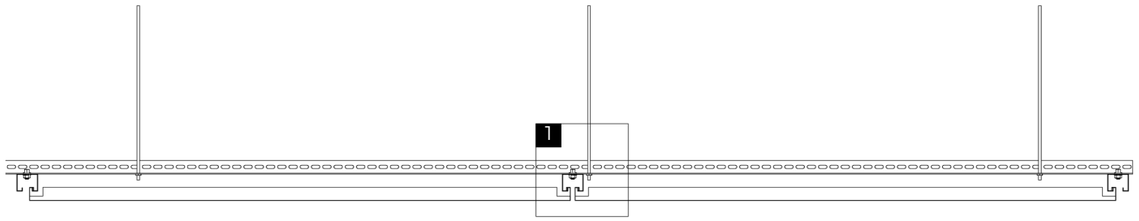

Skerspjūvis

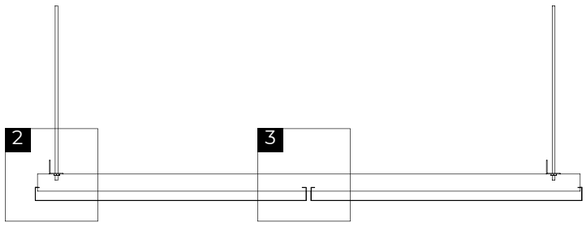

Išilginis pjūvis

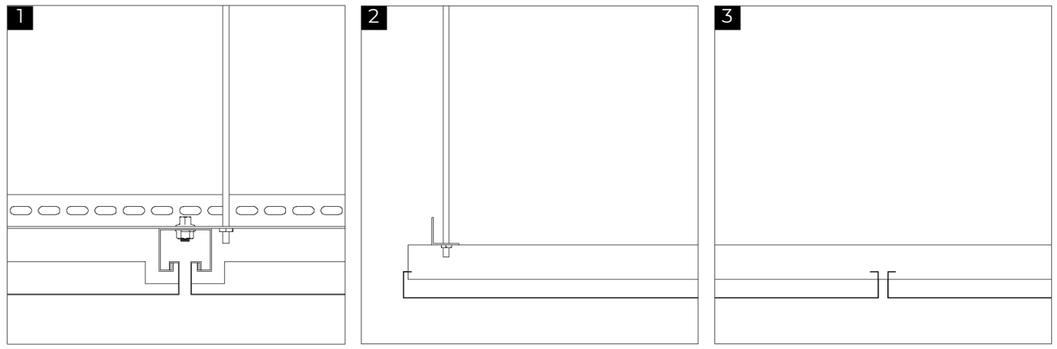

Pjūvio detalė

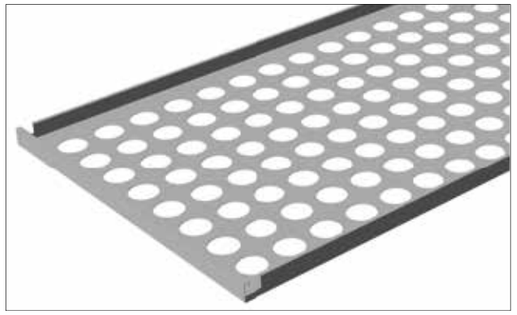

Viršutinis vaizdas

Apatinis vaizdas

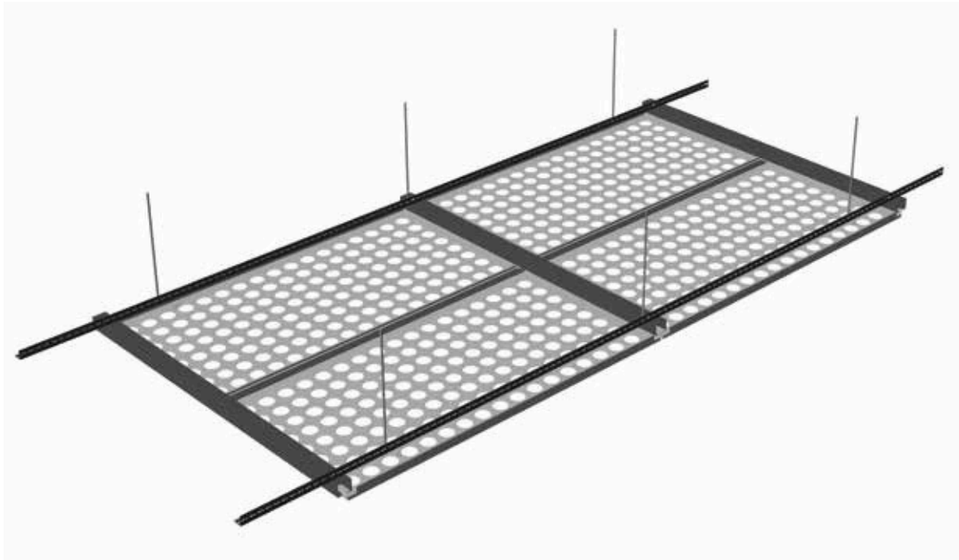

HOOK-ON KORIDORINĖ SISTEMA
A TIPO KASETĖ
TEMPTAS KIRSTAS METALO TINKLAS

Skerspjūvis

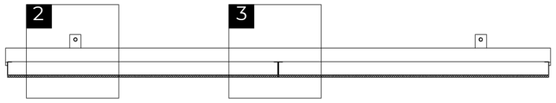

Išilginis pjūvis

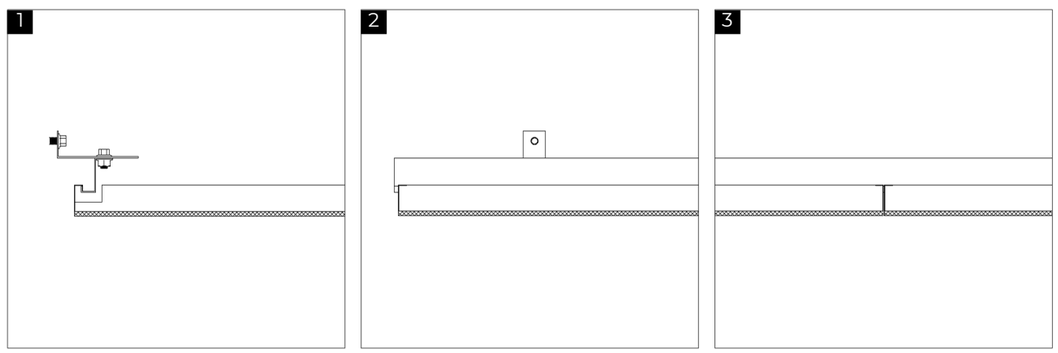

Pjūvio detalė

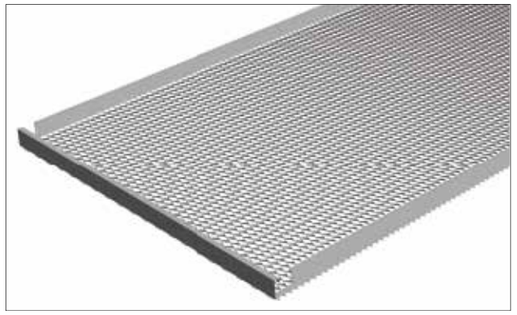

Viršutinis vaizdas

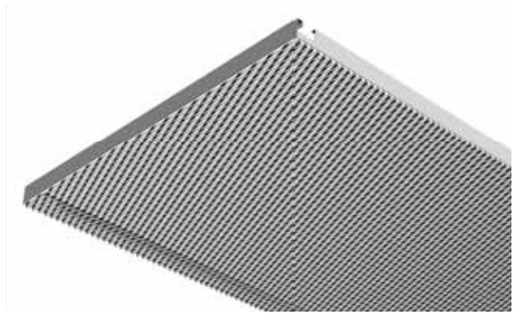

Apatinis vaizdas

HOOK-ON KORIDORINĖ SISTEMA
B TIPO KASETĖ
TEMPTAS KIRSTAS METALO TINKLAS

Skerspjūvis

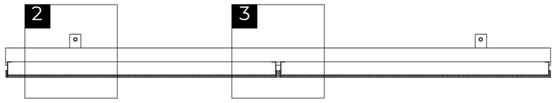

Išilginis pjūvis

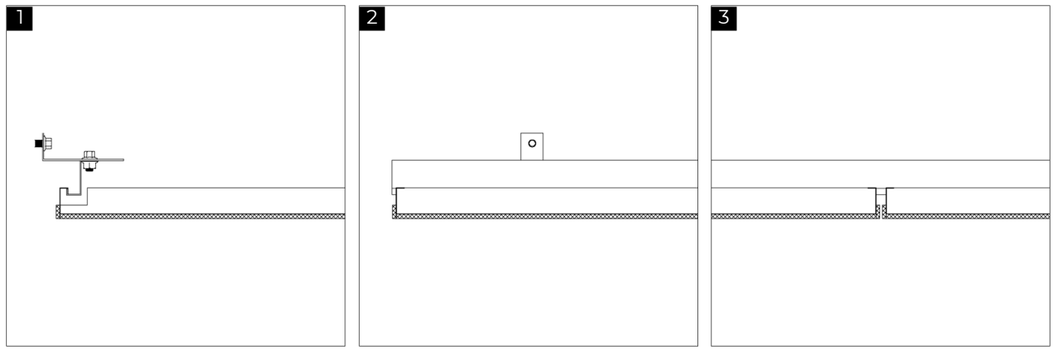

Pjūvio detalė

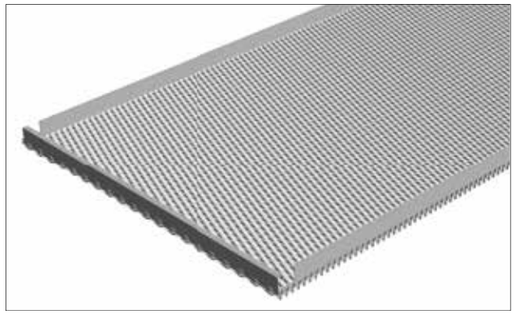

Viršutinis vaizdas

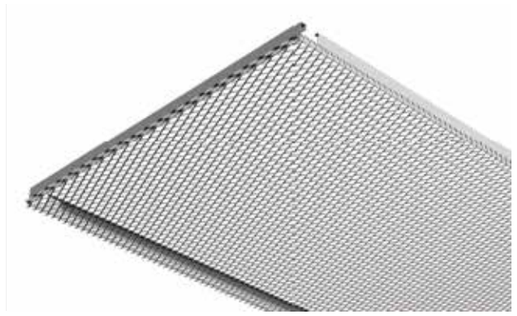

Apatinis vaizdas

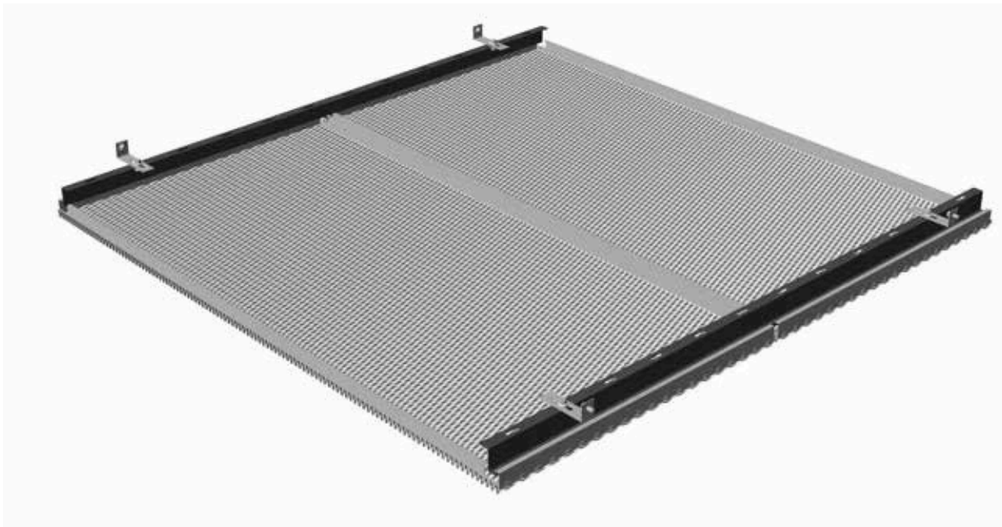

HOOK-ON KORIDORINĖ SISTEMA
C TIPO KASETĖ
TEMPTAS KIRSTAS METALO TINKLAS

Skerspjūvis

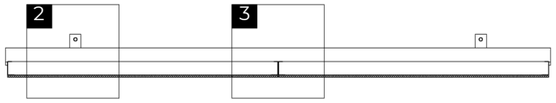

Išilginis pjūvis

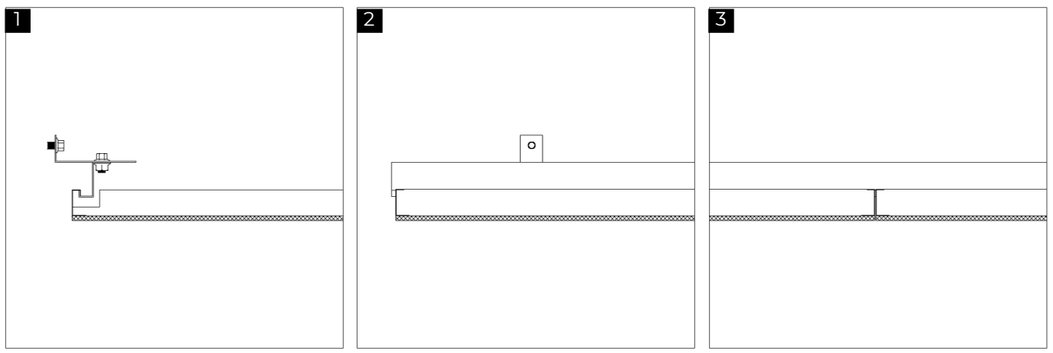

Pjūvio detalė

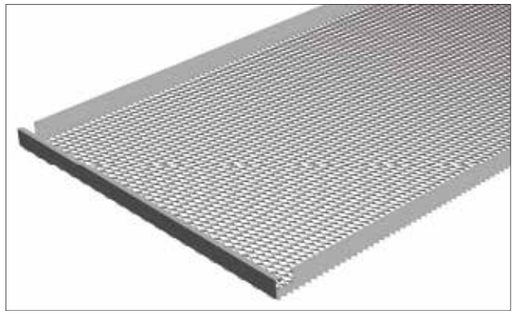

Viršutinis vaizdas

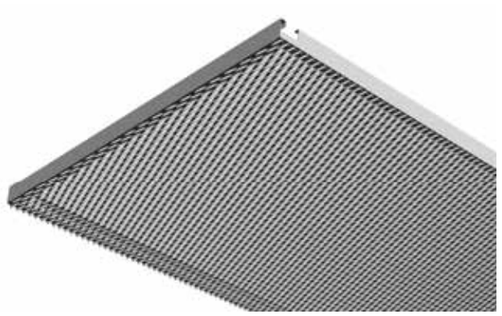

Apatinis vaizdas

HOOK-ON KORIDORINĖ SISTEMA
D TIPO KASETĖ
TEMPTAS KIRSTAS METALO TINKLAS

Skerspjūvis

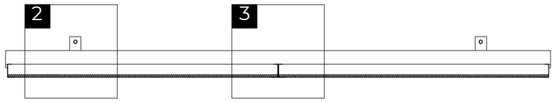

Išilginis pjūvis

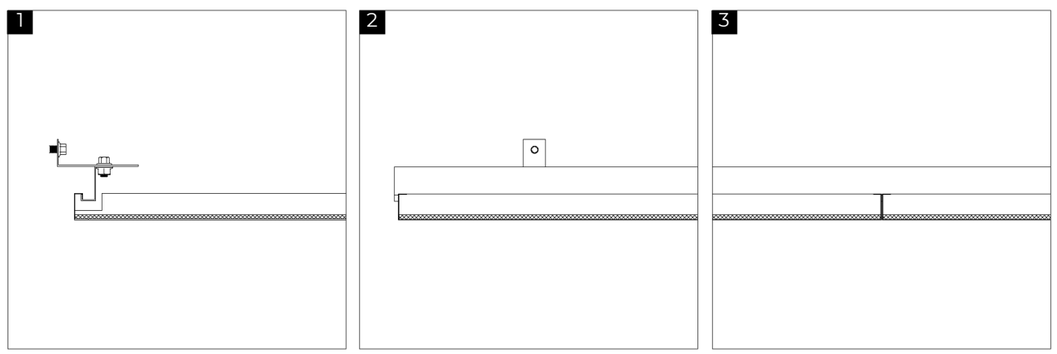

Pjūvio detalė

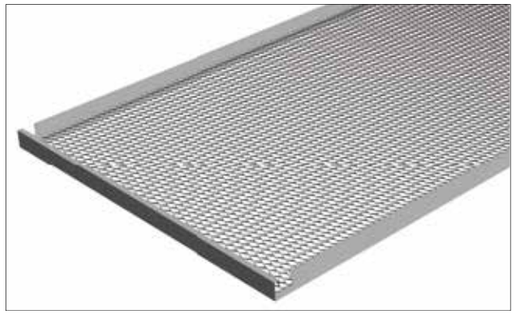

Viršutinis vaizdas

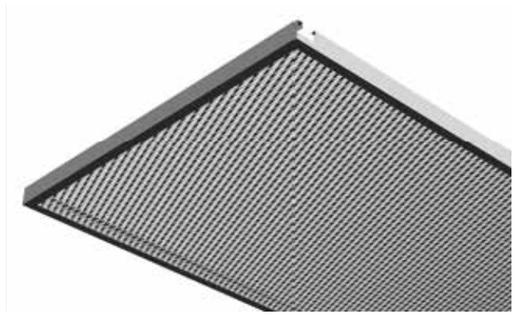

Apatinis vaizdas

HOOK-ON KORIDORINĖ SISTEMA
E TIPO KASETĖ
TEMPTAS KIRSTAS METALO TINKLAS

Skerspjūvis

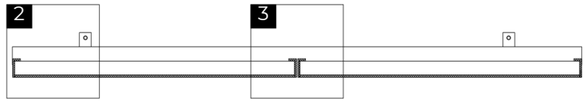

Išilginis pjūvis

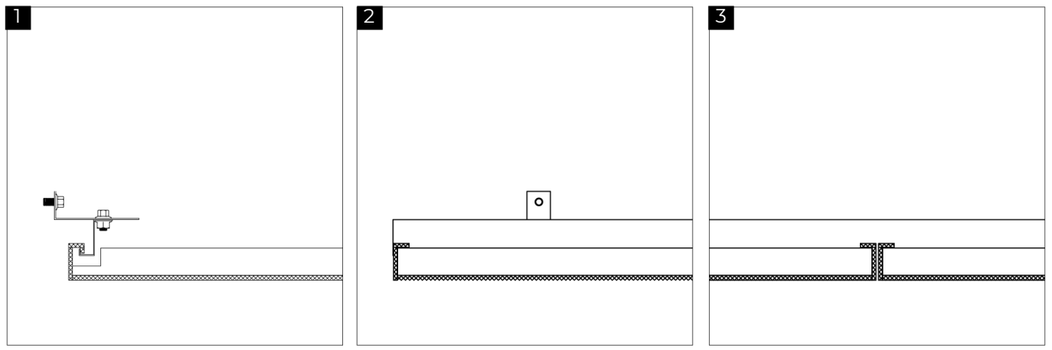

Pjūvio detalė

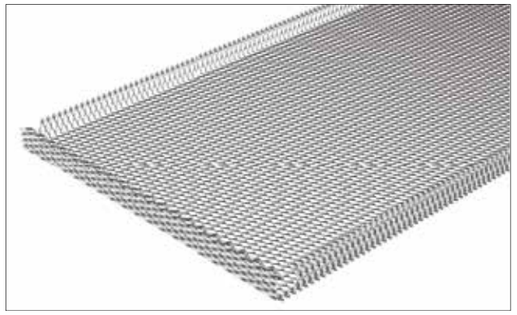

Viršutinis vaizdas

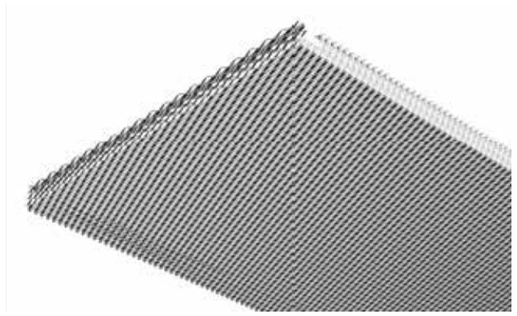

Apatinis vaizdas

HOOK-ON KORIDORINĖ SISTEMA
F TIPO KASETĖ
PERFORUOTAS METALO TINKLAS

Skerspjūvis

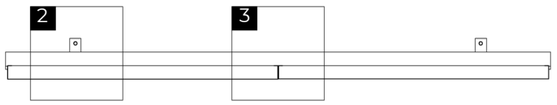

Išilginis pjūvis

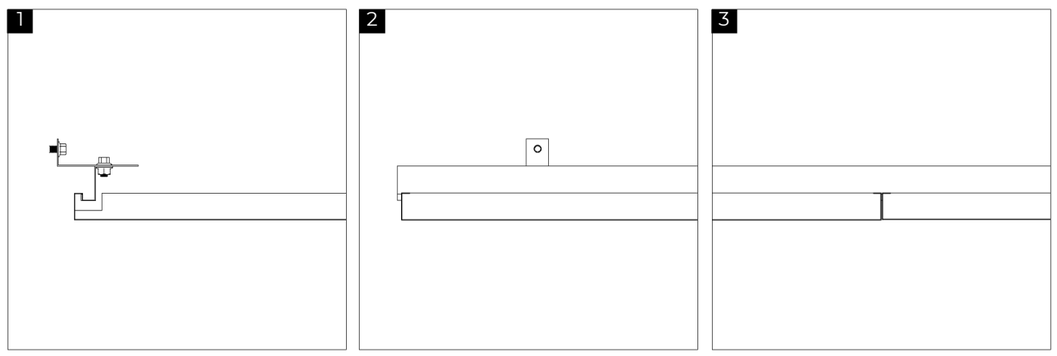

Pjūvio detalė

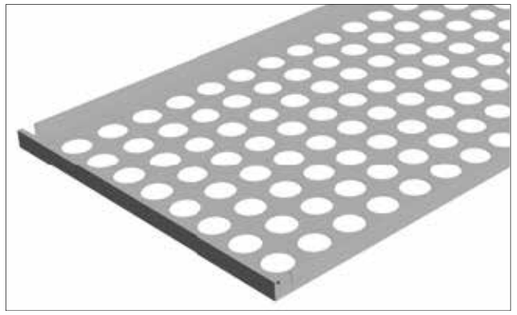

Viršutinis vaizdas

Apatinis vaizdas

T24 LAY-IN SISTEMA
G TIPO KASETĖ
TEMPTAS KIRSTAS METALO TINKLAS

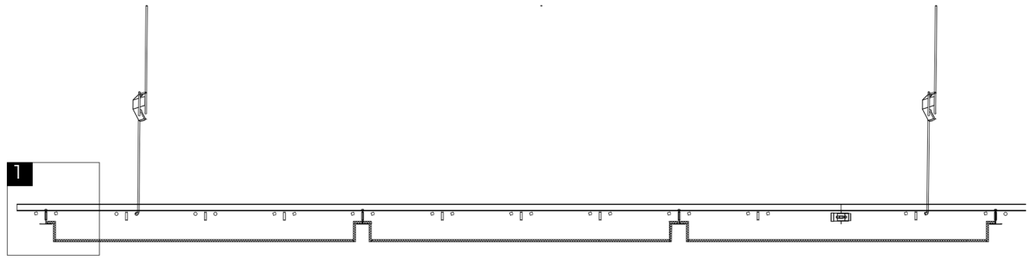

Skerspjūvis

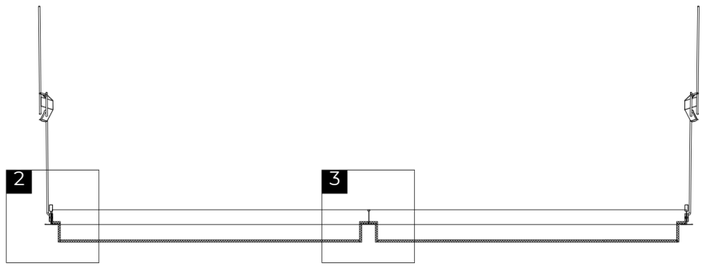

Išilginis pjūvis

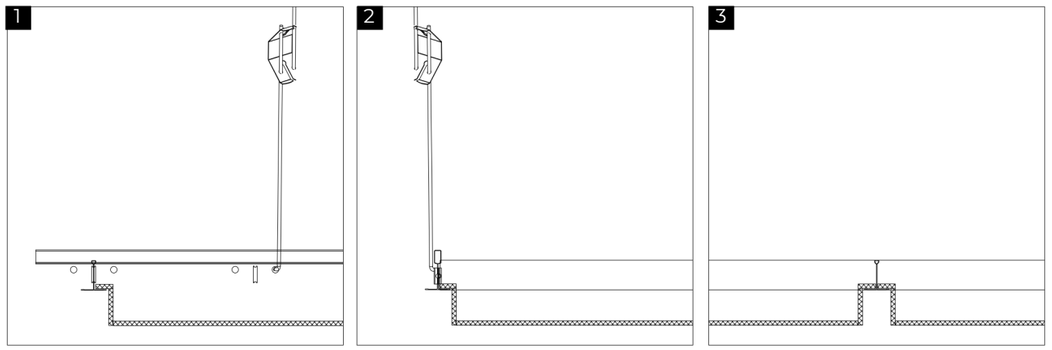

Pjūvio detalė

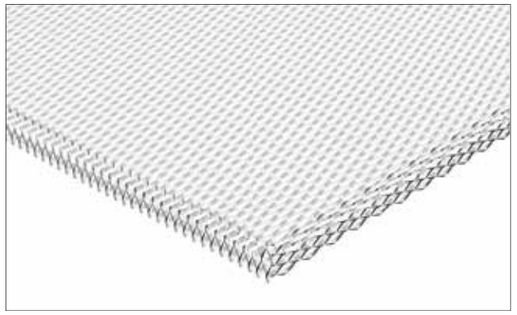

Viršutinis vaizdas

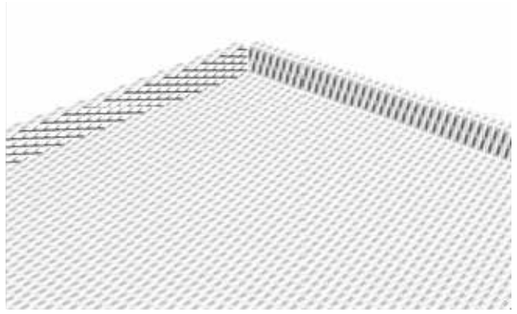

Apatinis vaizdas

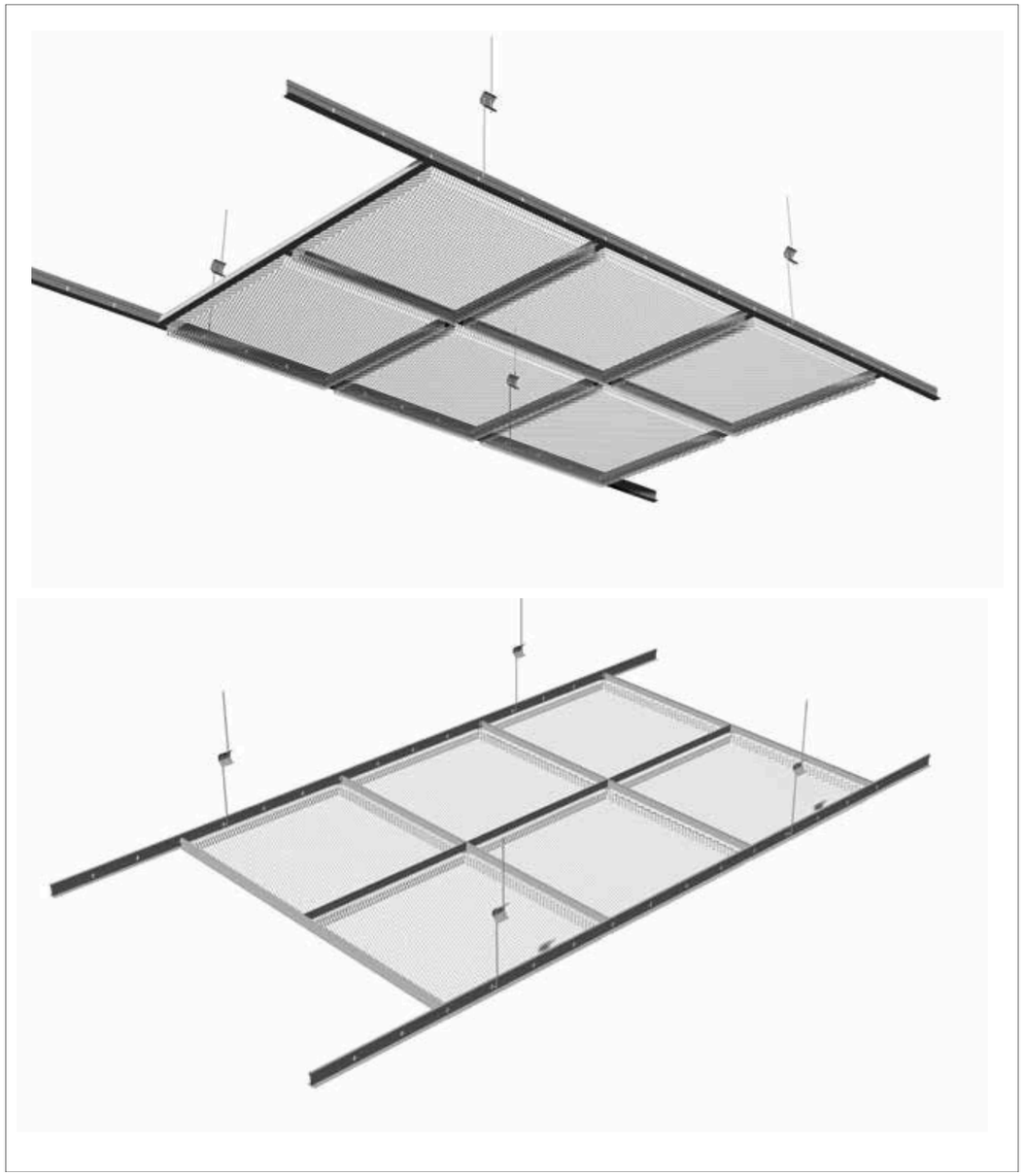

T24 LAY-IN SISTEMA
H TIPO KASETĖ
PERFORUOTAS METALO TINKLAS

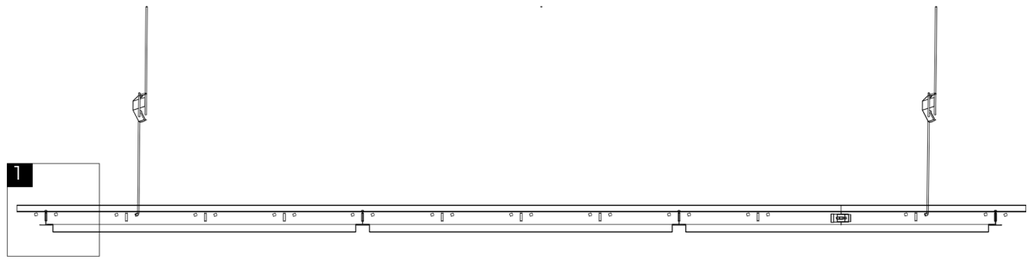

Skerspjūvis

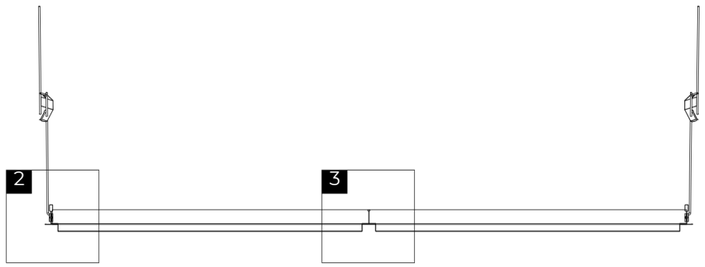

Išilginis pjūvis

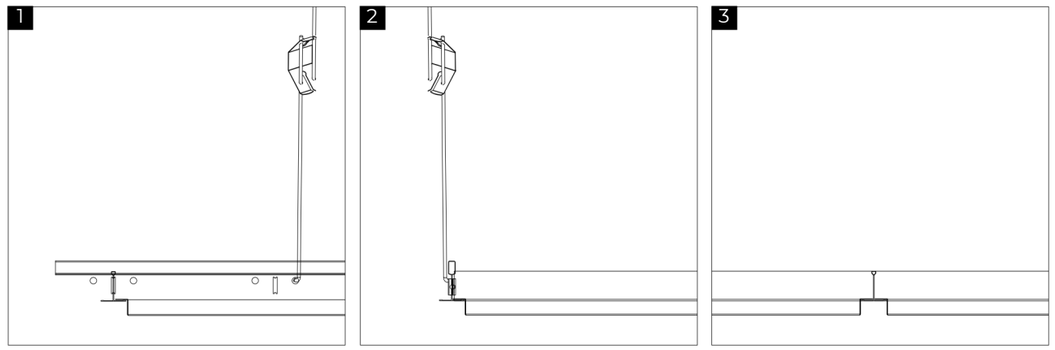

Pjūvio detalė

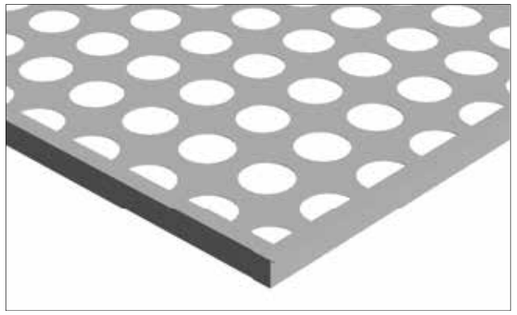

Viršutinis vaizdas

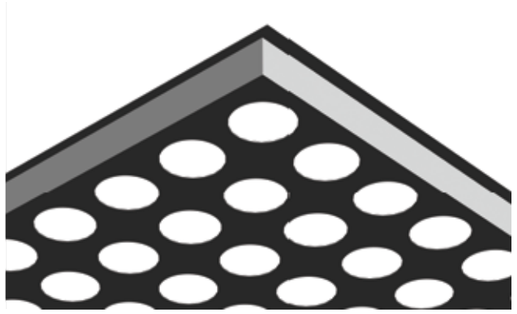

Apatinis vaizdas

T24 LAY-IN SISTEMA
I TIPO KASETĖ
TEMPTAS KIRSTAS METALO TINKLAS

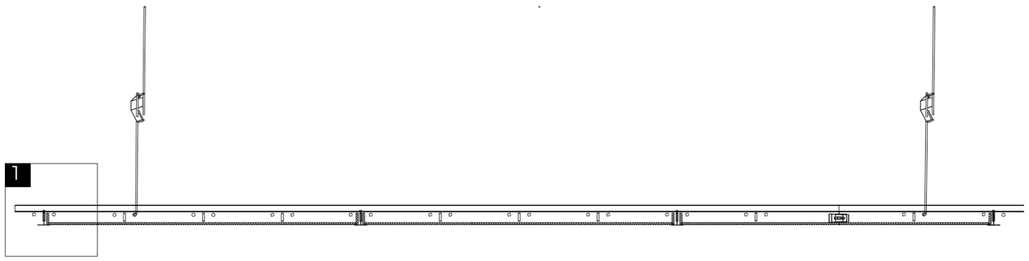

Skerspjūvis

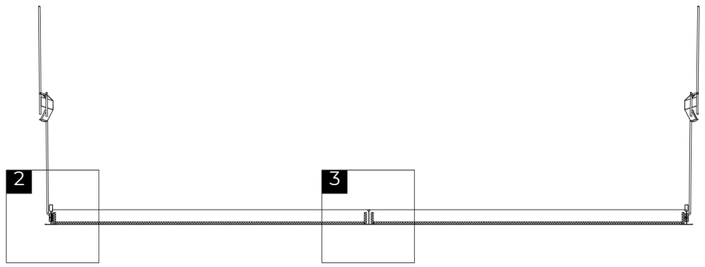

Išilginis pjūvis

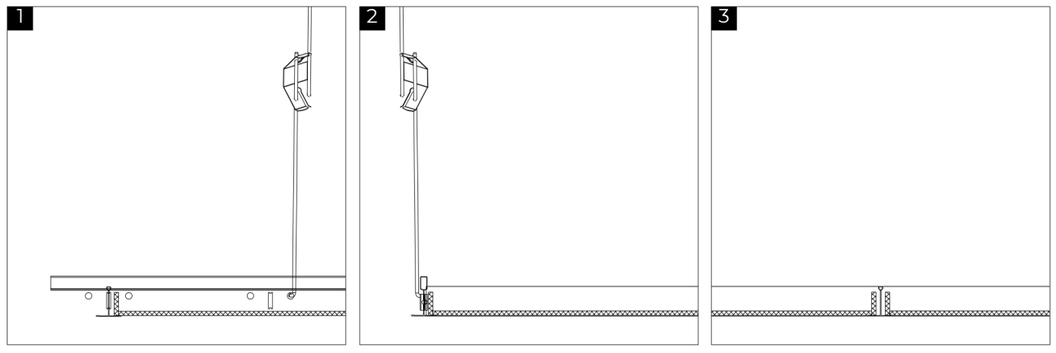

Pjūvio detalė

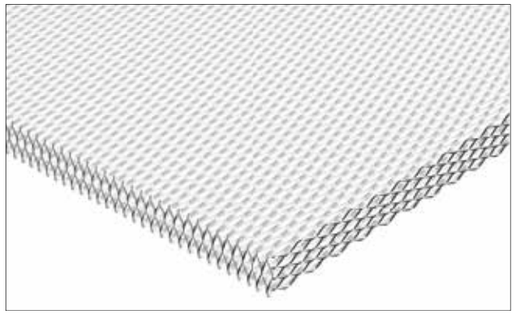

Viršutinis vaizdas

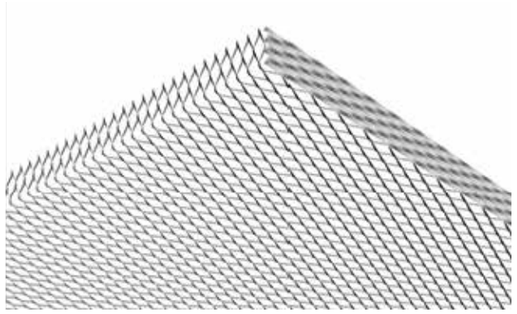

Apatinis vaizdas

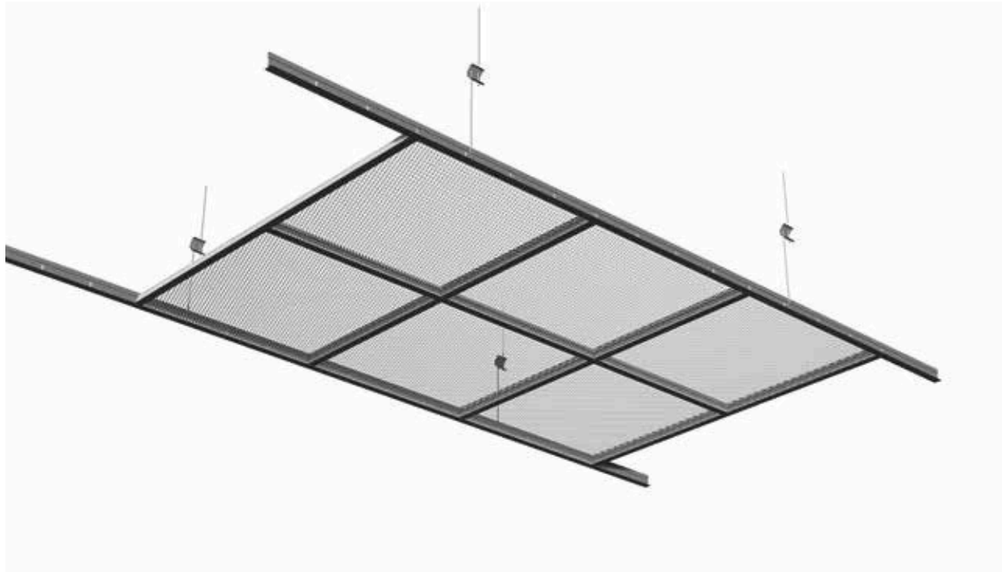

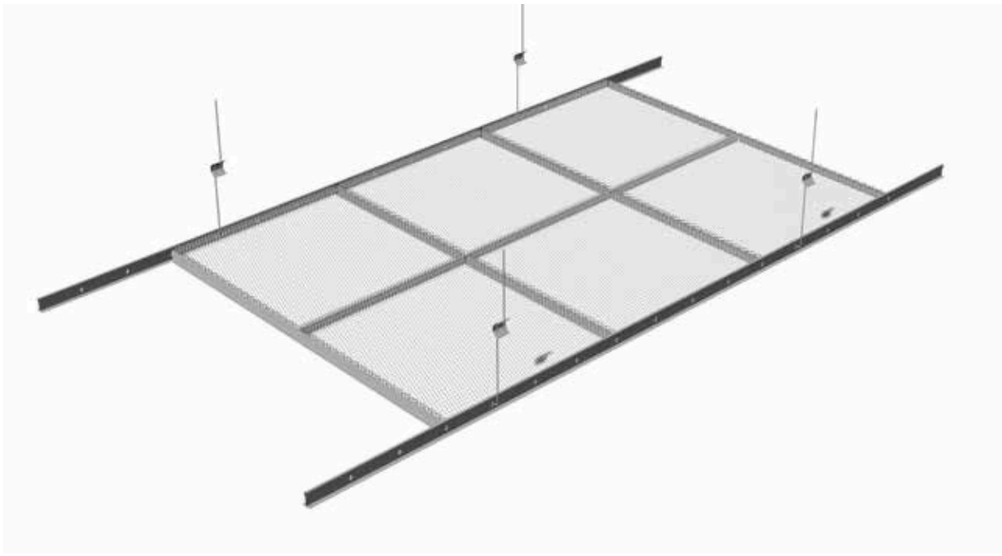

T24 LAY-IN SISTEMA
J TIPO KASETĖ
PERFORUOTAS METALO TINKLAS

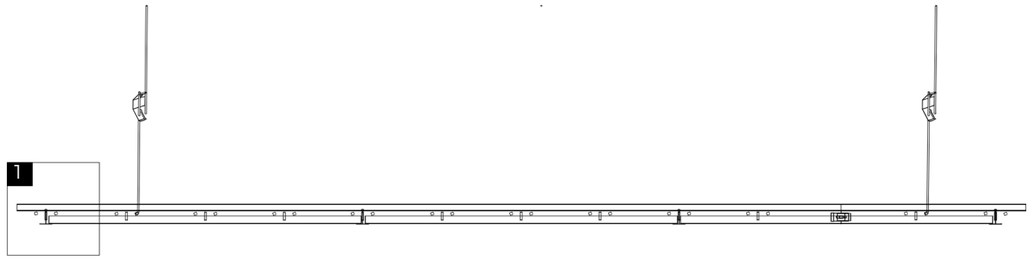

Skerspjūvis

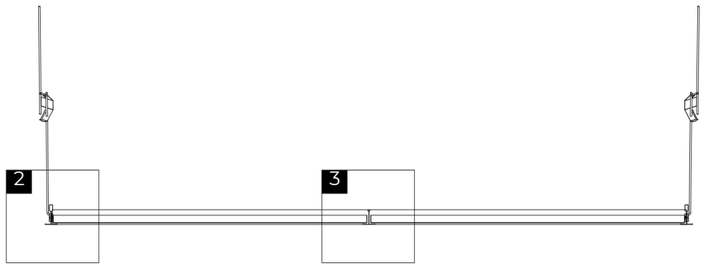

Išilginis pjūvis

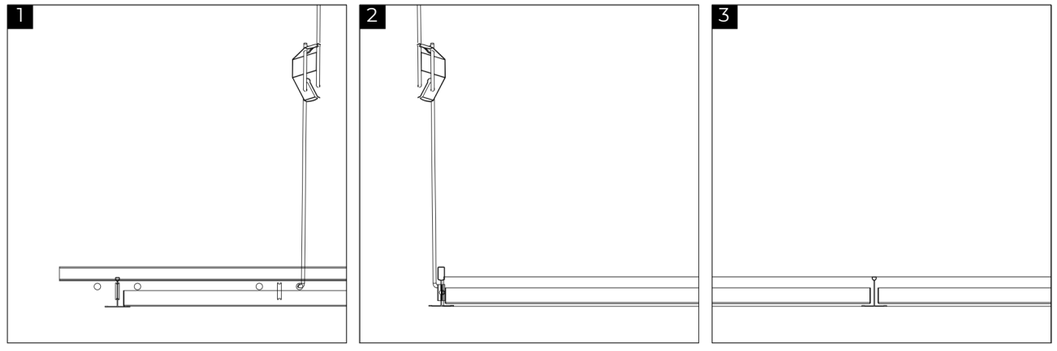

Pjūvio detalė

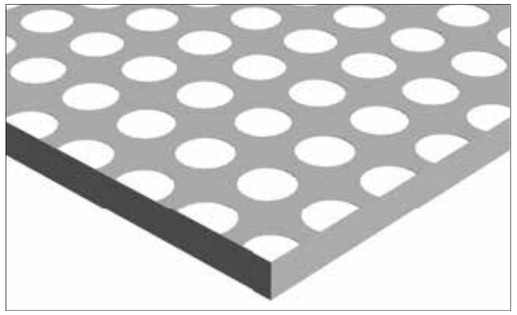

Viršutinis vaizdas

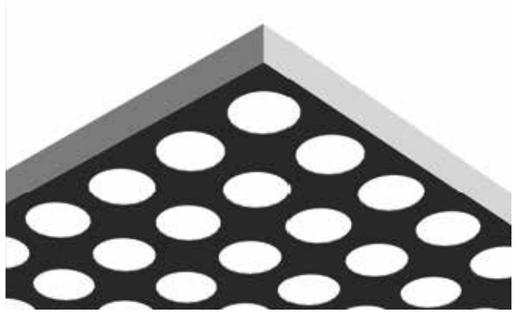

Apatinis vaizdas

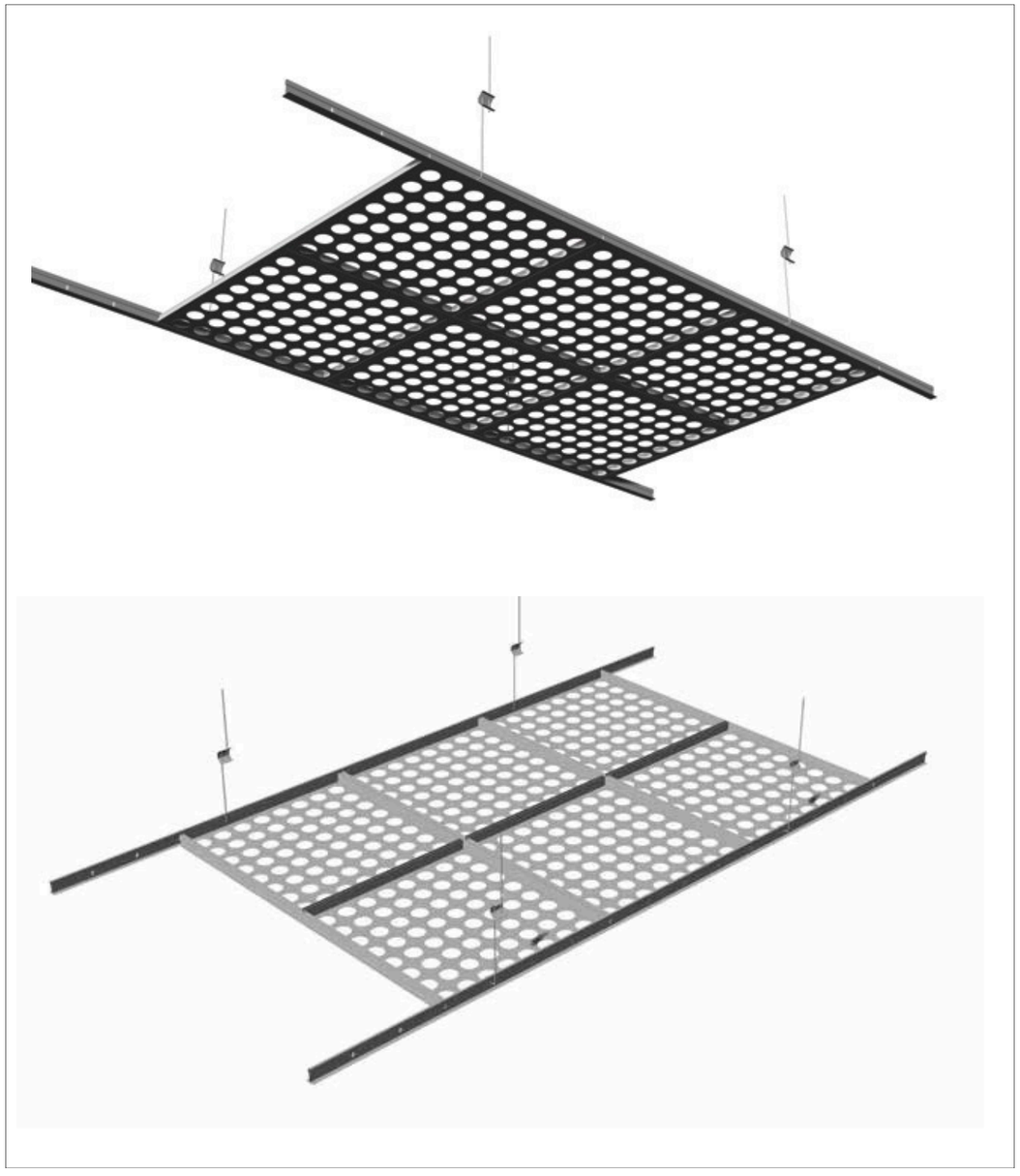

T24 LAY-IN SISTEMA
K TIPO KASETĖ
LAY-ON U tipo lamelės

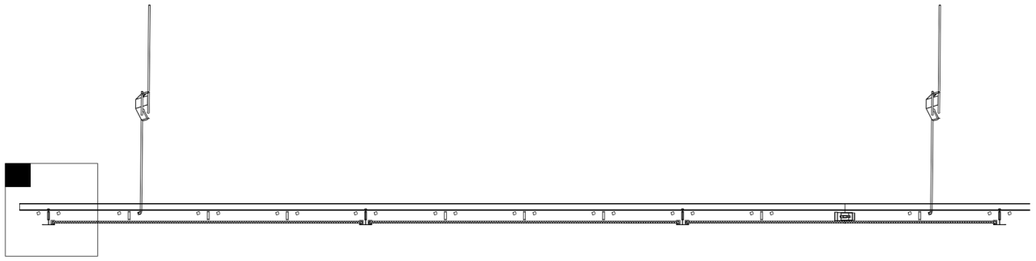

Skerspjūvis

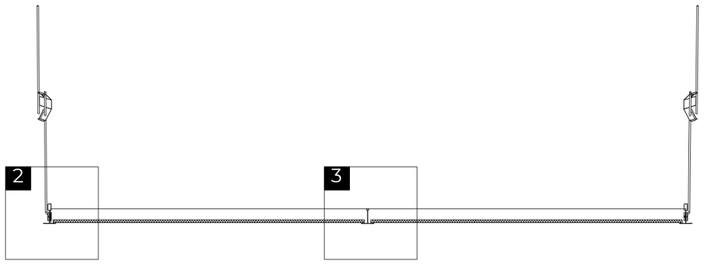

Išilginis pjūvis

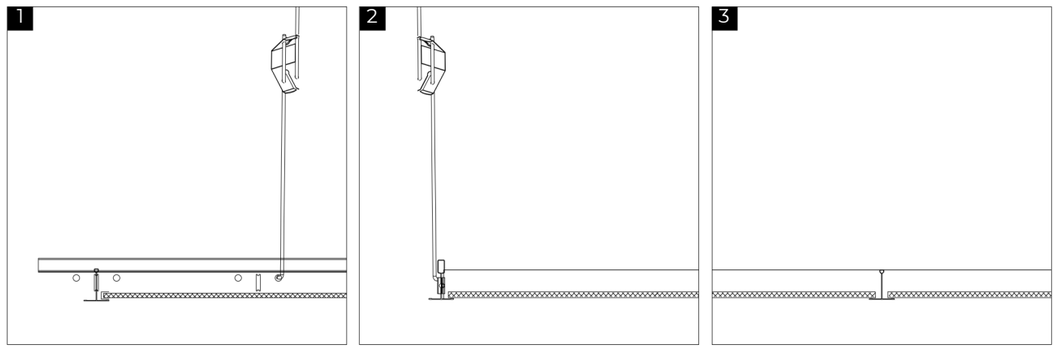

Pjūvio detalė

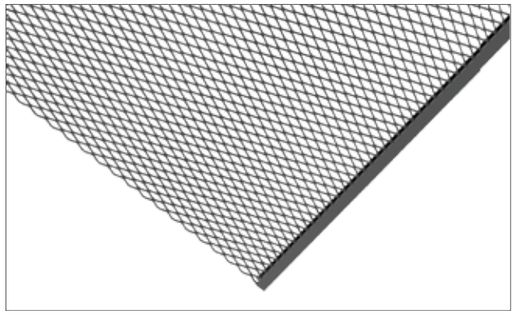

Viršutinis vaizdas

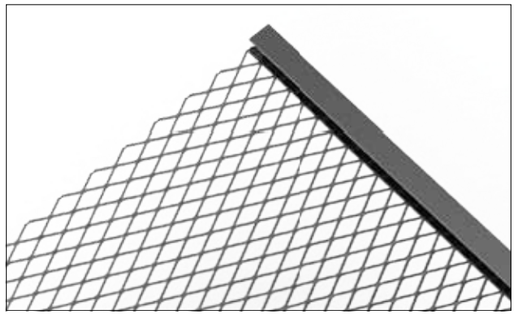

Apatinis vaizdas

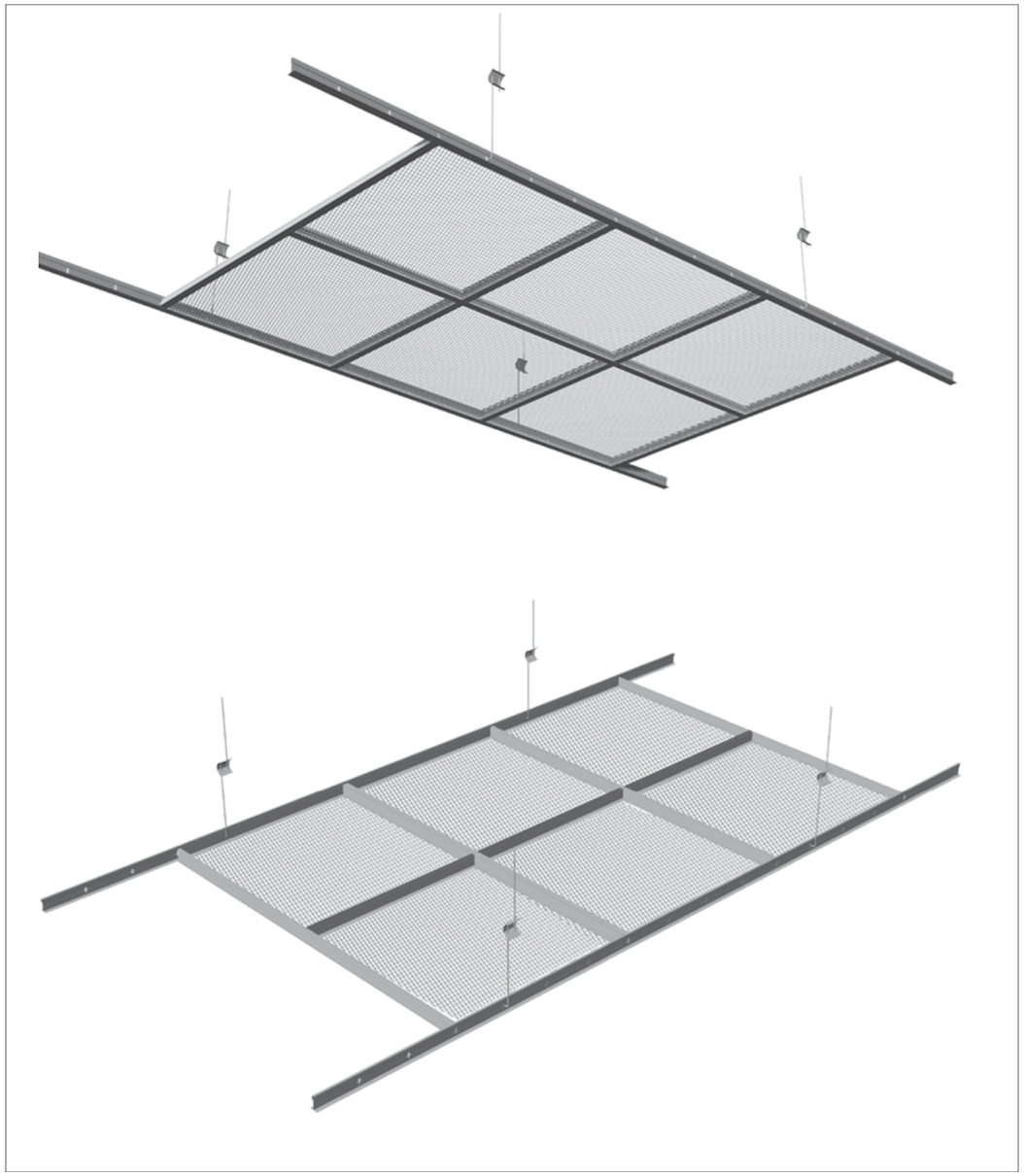

PERFORUOTO METALO TECHNINĖS SPECIFIKACIJOS

SKYLIŲ IŠDĖSTYMAS

Apvalių skylių išdėstymas

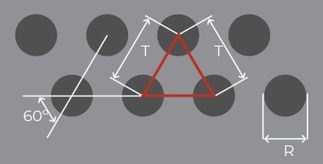

R: Apvali skylė
T: Atstumas tarp centrų

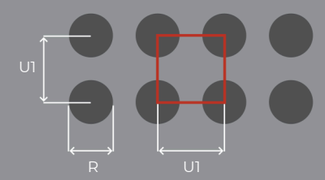

R: Apvali skylė
U1: Atstumas tarp centrų

Šešiakampių skylių išdėstymas

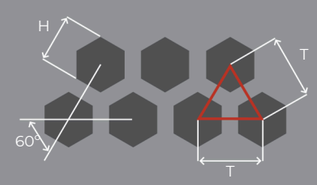

H: Šešiakampė skylė
T: Atstumas tarp centrų

Pailgų skylių išdėstymas

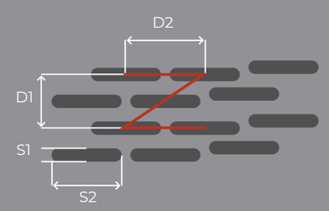

S1: Pailga skylė
S2: Atstumas tarp centrų
D1: Vertikalus atstumas tarp centrų
D2: Horizontalus atstumas tarp centrų

Square hole arrangement

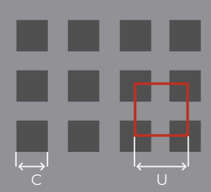

C: Square hole
U: Distance between center

PERFORUOTO METALO RAŠTAI

Turime parametrinius 3D failus visiems perforuoto metalo raštų tipams, todėl galite vizualiai įvertinti perforuotą metalą dar prieš jį turėdami fiziškai. Be to, pateikiame visų sistemų pagrindinius duomenis 2D formatu.

R5-T8

R5-U10

R1,8-T5 45 DEGREE

R2,5-U5,5

R10-T14

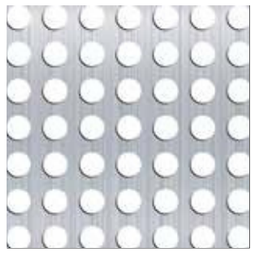
R10-U15

R8-T11

R5-U8

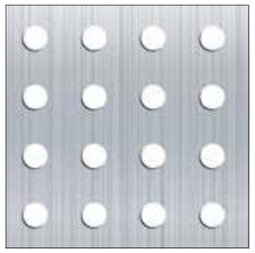
R10-U24

R15-T21

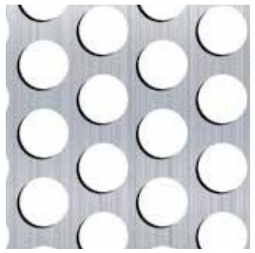
R20-T28

R20-U48

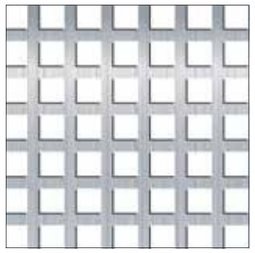
C10-U15

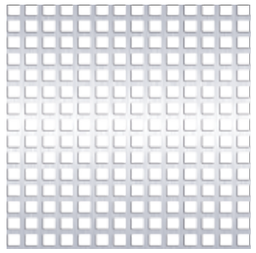
C5-U8

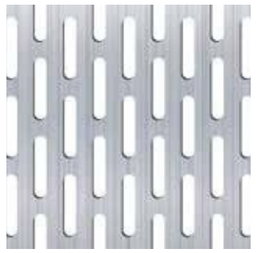
LR5-T25

C5-U8

KIRSTO TEMPTO METALO TINKLO TECHNINĖS SPECIFIKACIJOS

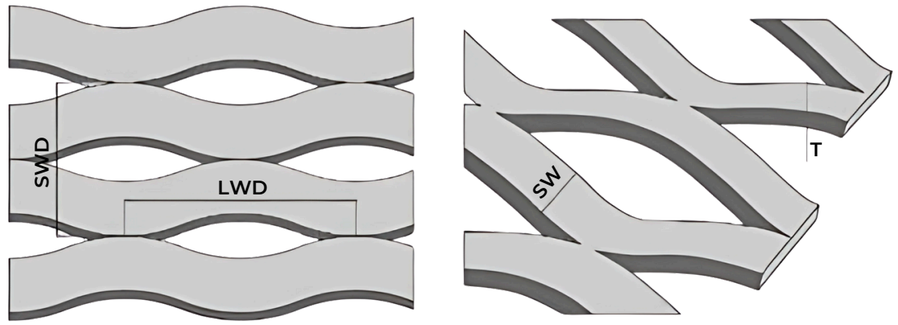

LWD: Ilgosios krypties matmenys
SWD: Trumposios krypties matmenys
SW: Juostos (gijos) plotis
T: Lakšto storis

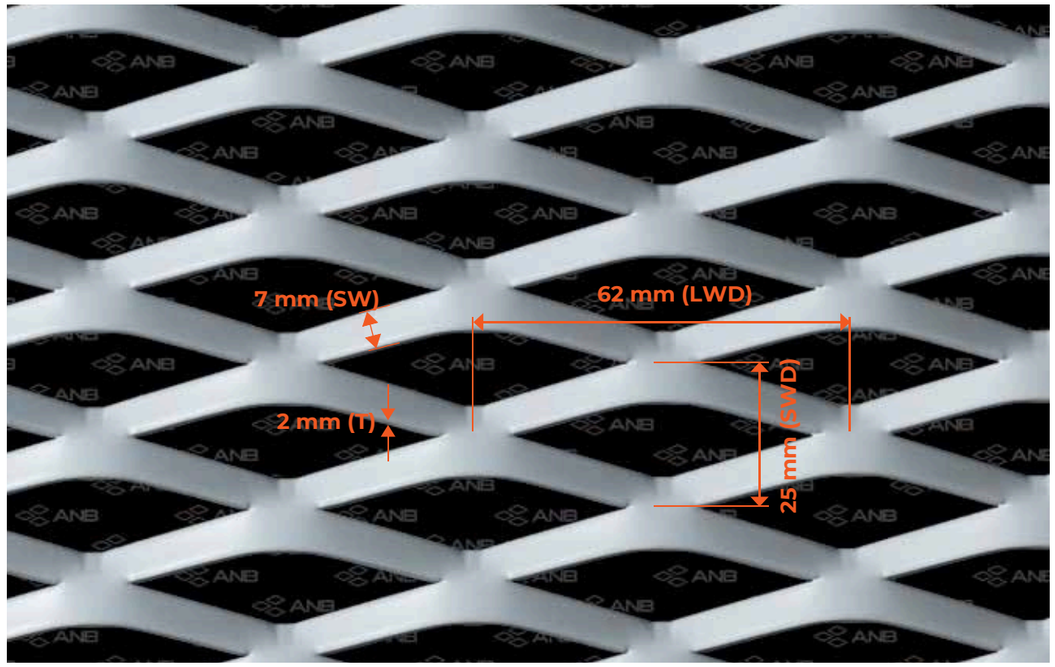

25 x 62 x 2 x 7

SWD x LWD x T x SW

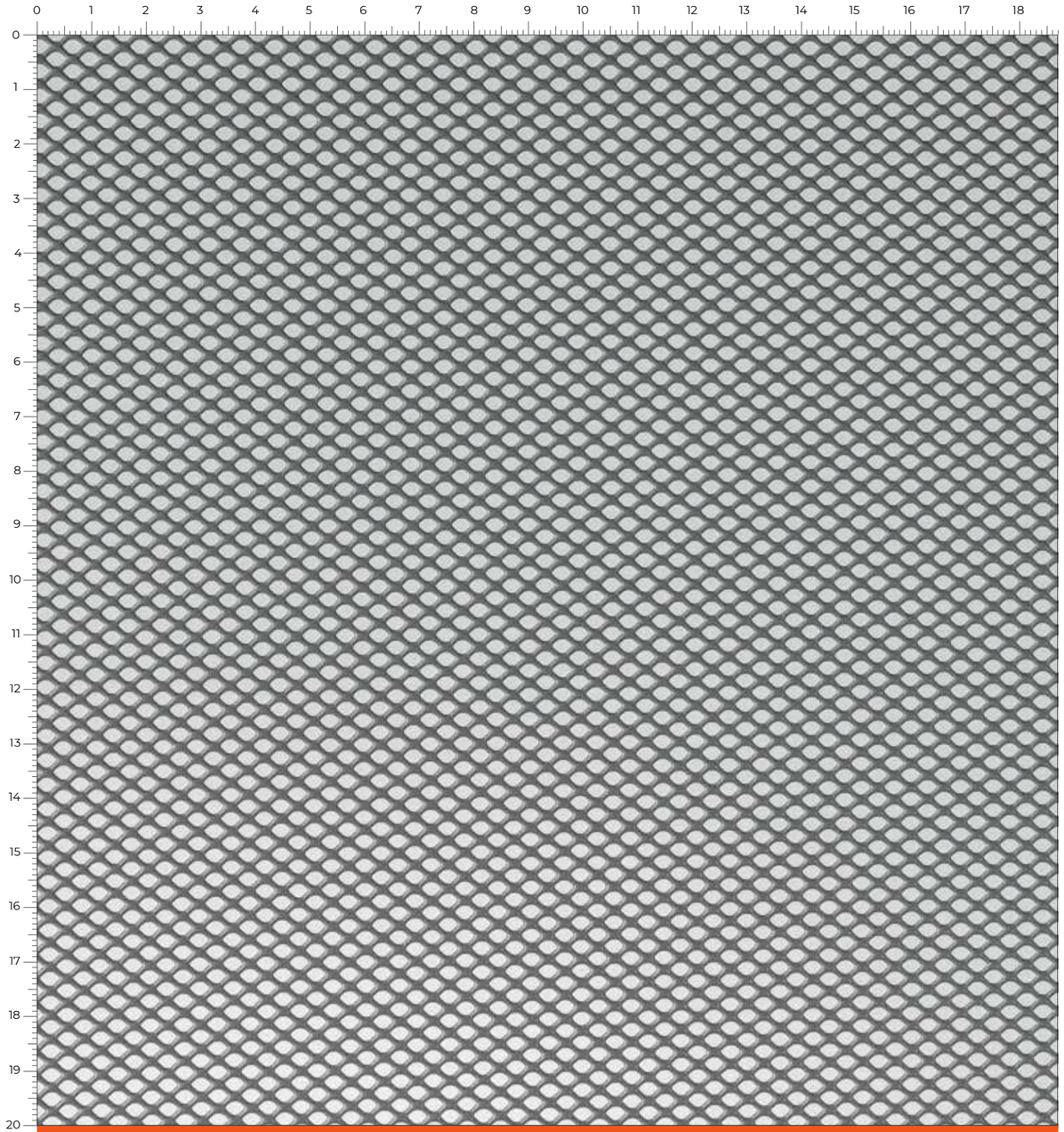

4.50 x 6.00 x 0.80 x 0.80 mm

Mastelis: 1:1

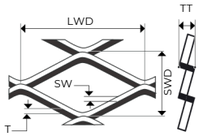

Produkto dydis SWDxLWDxTxSW (mm)	**Medžiaga**	**SWD** trumpoji kraštinė (mm)	**LWD** ilgoji kraštinė (mm)	**T** lakšto storis (mm)	**SW** juostos plotis (mm)	**Svoris** (kg/m²)	**Pralaidumas** (%)
4.50 x 6.00 x 0.80 x 0.80	Plienas	4.50	6.00	0.80	0.80	2.233	24

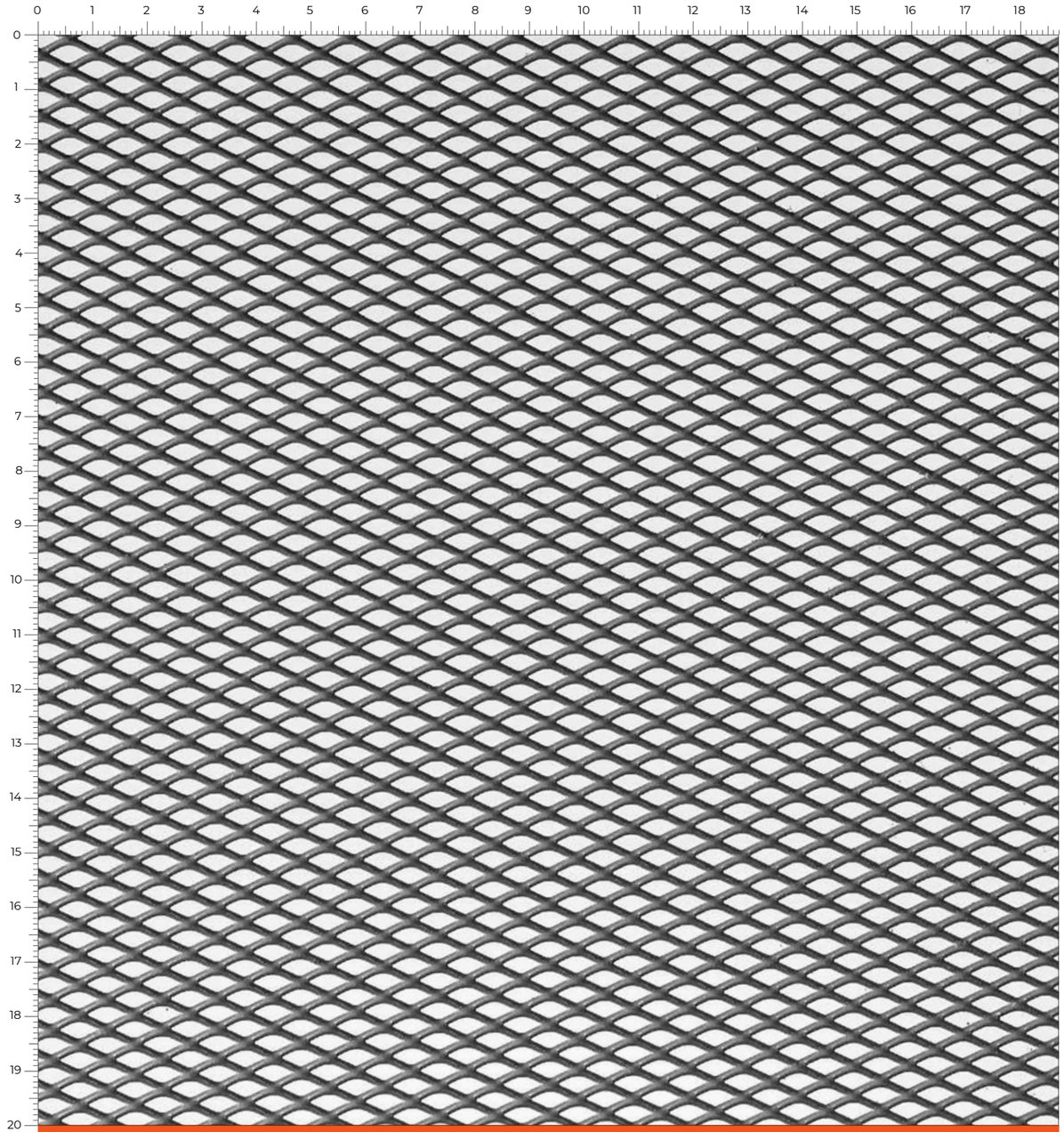

5.00 x 10.00 x 1.00 x 1.25 mm

Mastelis: 1:1

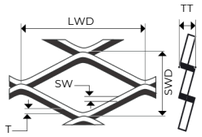

Produkto dydis SWDxLWDxTxSW (mm)	**Medžiaga**	**SWD** trumpoji kraštinė (mm)	**LWD** ilgoji kraštinė (mm)	**T** lakšto storis (mm)	**SW** juostos plotis (mm)	**Svoris** (kg/m²)	**Pralaidumas** (%)
5.00 x 10.00 x 1.00 x 1.25	Plienas	5.00	10.00	1.00	1.25	3.93	52
5.00 x 10.00 x 1.00 x 1.25	Aliuminis	5.00	10.00	1.00	1.25	1.37	52
5.00 x 10.00 x 1.50 x 1.25	Plienas	5.00	10.00	1.50	1.25	6.73	52
5.00 x 10.00 x 1.50 x 1.25	Aliuminis	5.00	10.00	1.50	1.25	2.34	52

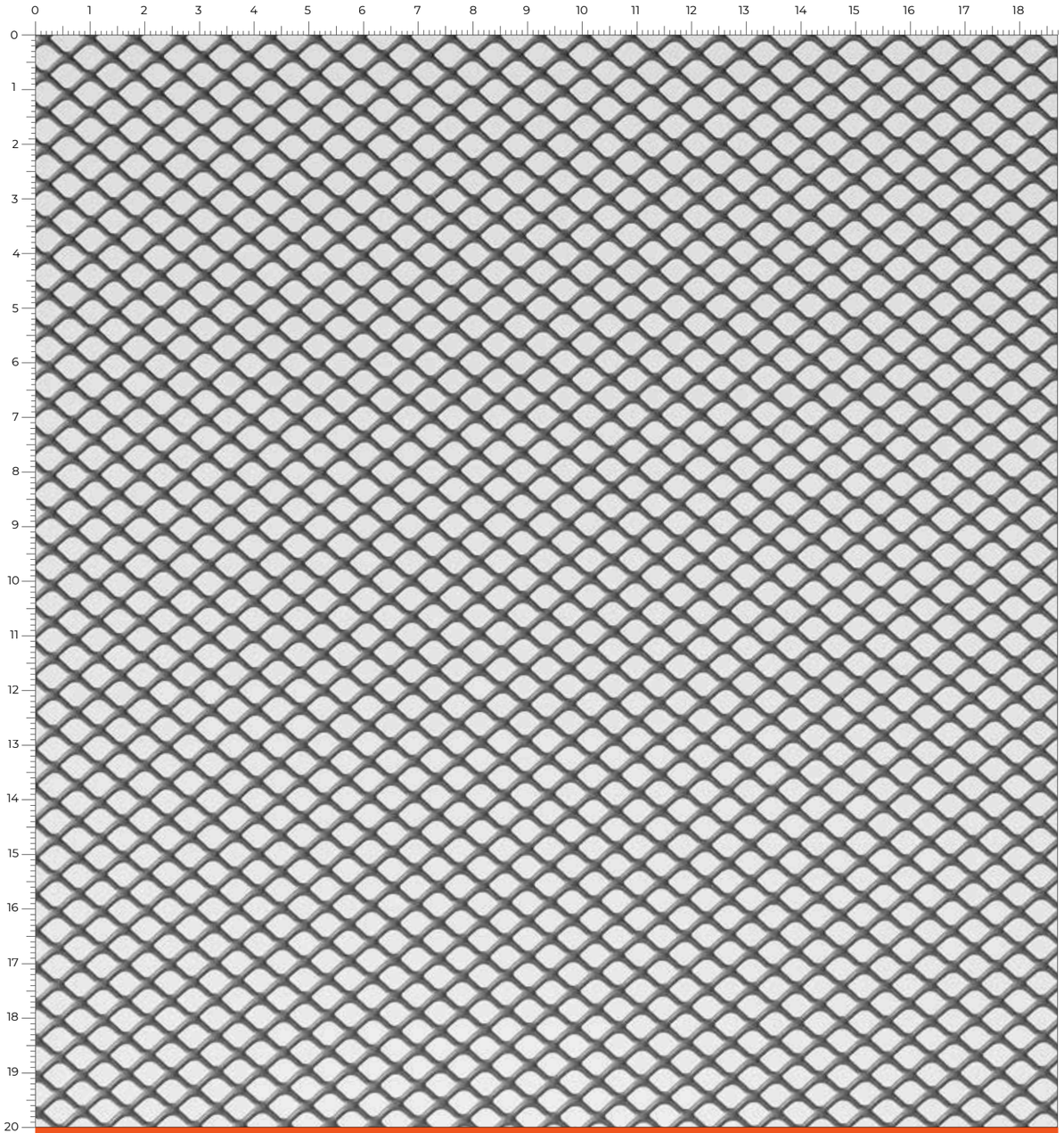

6.00 x 8.00 x 1.00 x 1.00 mm

Mastelis: 1:1

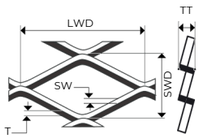

Produkto dydis SWDxLWDxTxSW (mm)	**Medžiaga**	**SWD** trumpoji kraštinė (mm)	**LWD** ilgoji kraštinė (mm)	**T** lakšto storis (mm)	**SW** juostos plotis (mm)	**Svoris** (kg/m²)	**Pralaidumas** (%)
6.00 x 8.00 x 1.00 x 1.00	Plienas	6.00	8.00	1.00	1.00	1.67	73

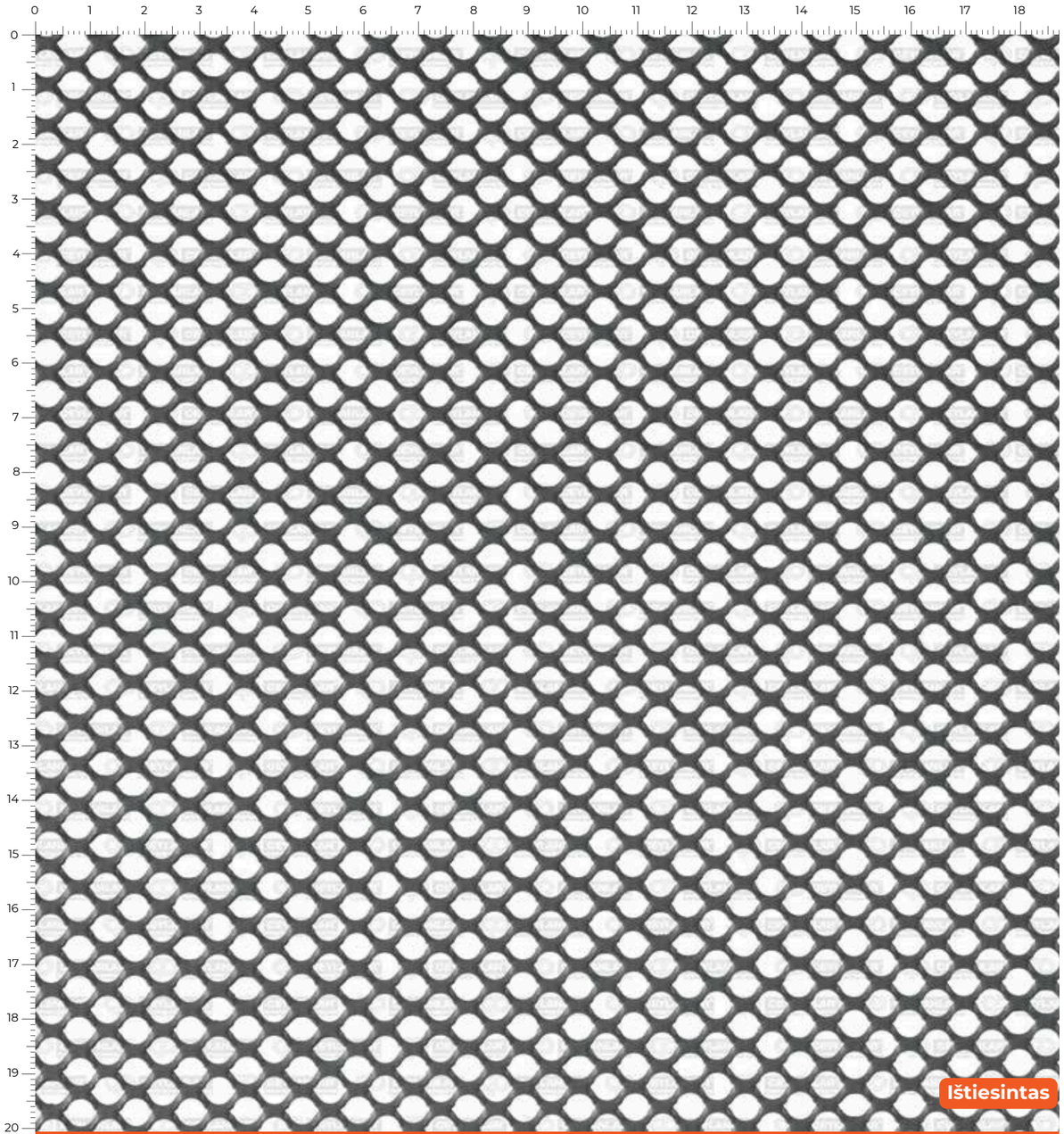

7(7.80) x 10.00 x 1.00 x 1.60 mm

Mastelis: 1:1

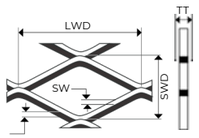

Produkto dydis SWDxLWDxTxSW (mm)	**Medžiaga**	**SWD** trumpoji kraštinė (mm)	**LWD** ilgoji kraštinė (mm)	**T** lakšto storis (mm)	**SW** juostos plotis (mm)	**Svoris** (kg/m²)	**Pralaidumas** (%)
7.00 x 10.00 x 1.00 x 1.60	Plienas	7.00	10.00	1.00	1.60	3.1	60
7.00 x 10.00 x 1.50 x 1.60	Plienas	7.00	10.00	1.50	1.60	4.65	60

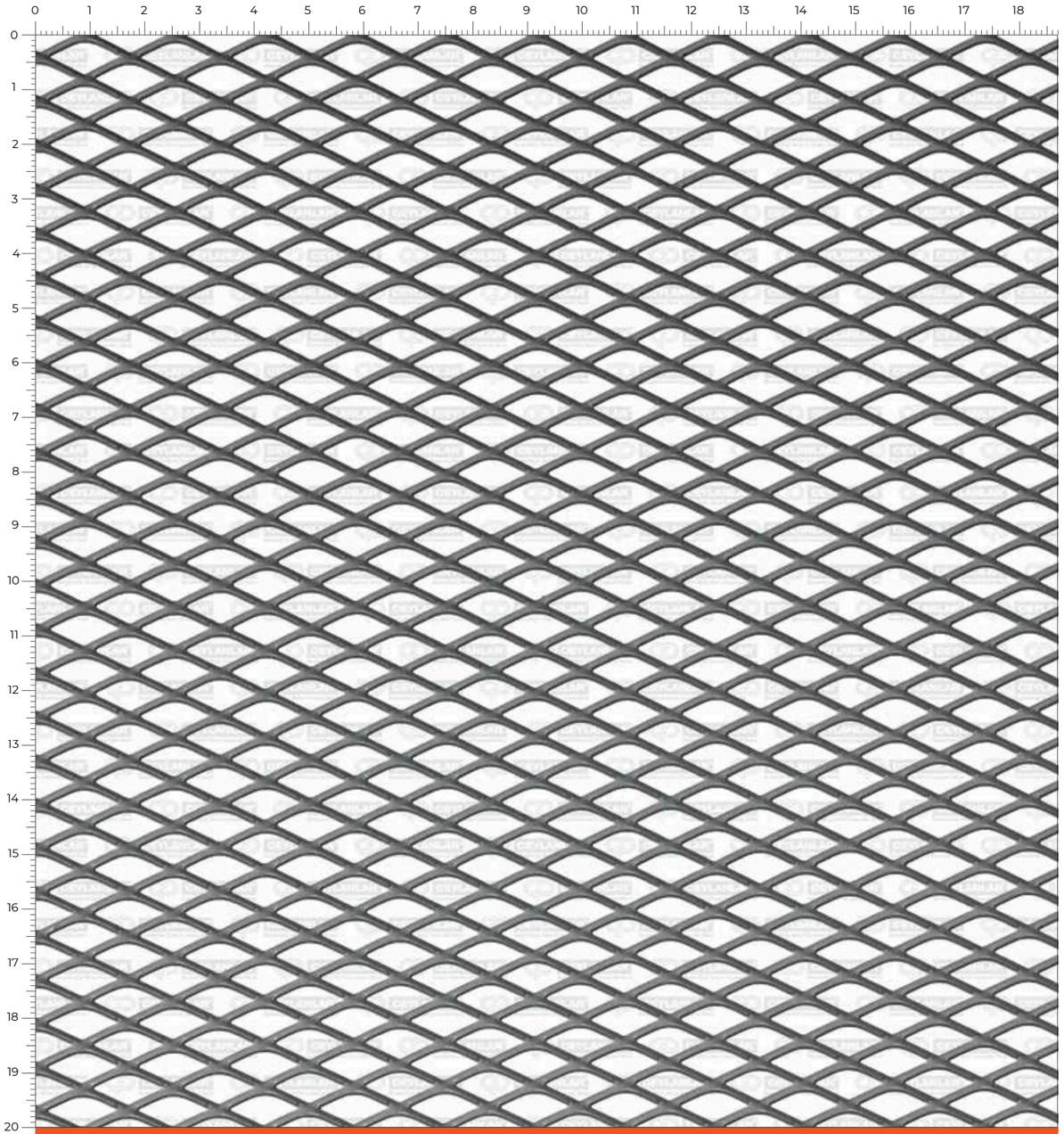

8.00 x 16.00 x 1.00 x 1.50 mm **Mastelis: 1:1**

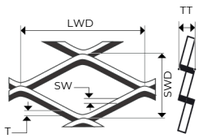

Produkto dydis SWDxLWDxTxSW (mm)	**Medžiaga**	**SWD** trumpoji kraštinė (mm)	**LWD** ilgoji kraštinė (mm)	**T** lakšto storis (mm)	**SW** juostos plotis (mm)	**Svoris** (kg/m²)	**Pralaidumas** (%)
8.00 x 16.00 x 1.00 x 1.50	Plienas	8.00	16.00	1.00	1.50	2.94	62
8.00 x 16.00 x 1.50 x 1.50	Plienas	8.00	16.00	1.50	1.50	4.42	62
8.00 x 16.00 x 1.50 x 1.50	Aliuminis	8.00	16.00	1.50	1.50	1.540	62

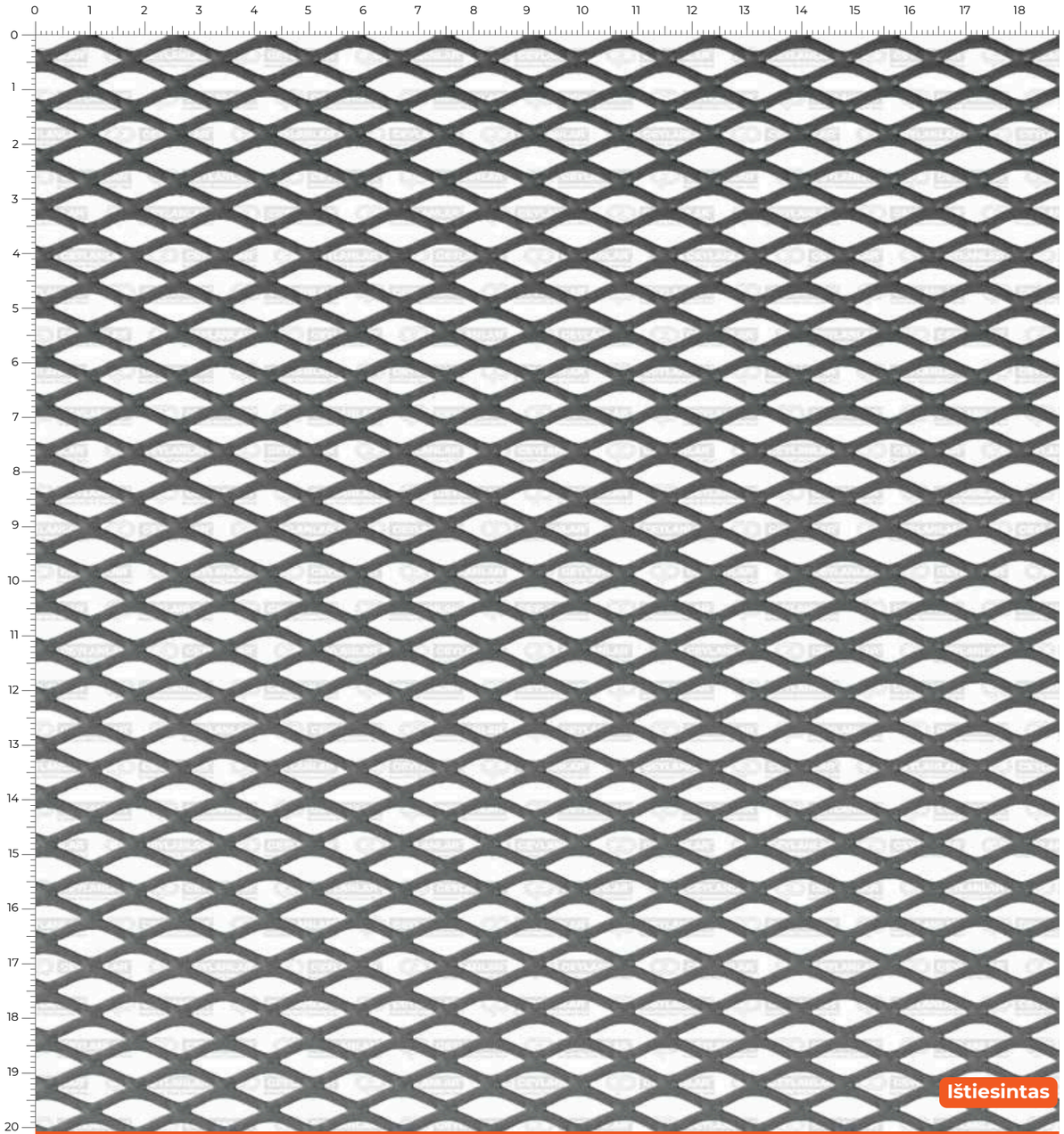

8.00 x 16.00 x 1.00 x 2.00 mm **Mastelis: 1:1**

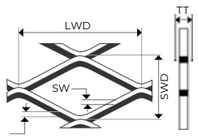

Produkto dydis SWDxLWDxTxSW (mm)	**Medžiaga**	**SWD** trumpoji kraštinė (mm)	**LWD** ilgoji kraštinė (mm)	**T** lakšto storis (mm)	**SW** juostos plotis (mm)	**Svoris** (kg/m²)	**Pralaidumas** (%)
8.00 x 16.00 x 1.00 x 2.00	Plienas	8.00	16.00	1.00	2.00	2.944	62

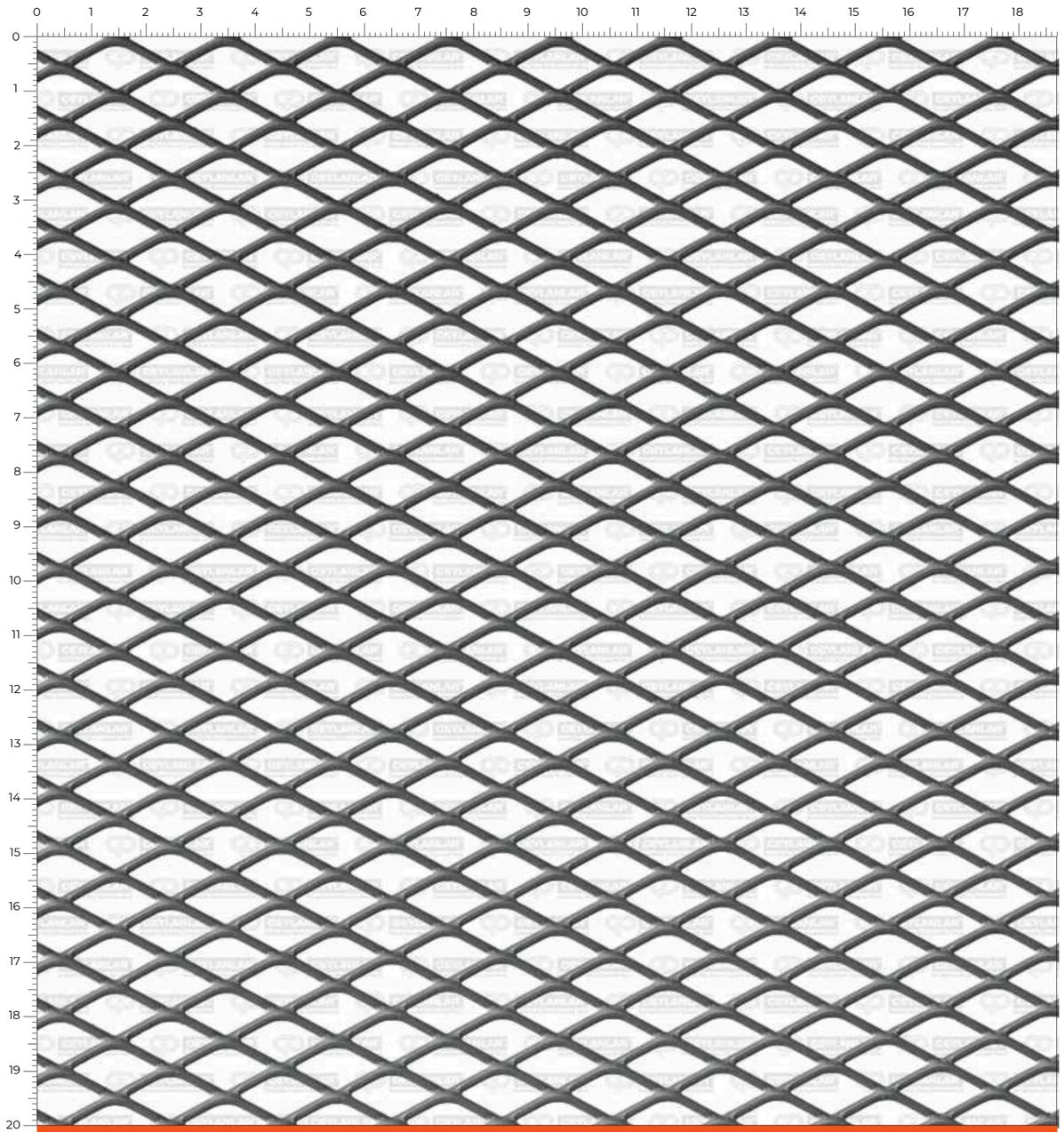

10.00 x 20.00 x 1.00 x 1.50 mm

Mastelis: 1:1

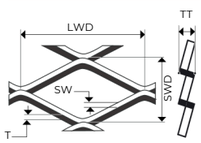

Produkto dydis SWDxLWDxTxSW (mm)	**Medžiaga**	**SWD** trumpoji kraštinė (mm)	**LWD** ilgoji kraštinė (mm)	**T** lakšto storis (mm)	**SW** juostos plotis (mm)	**Svoris** (kg/m²)	**Pralaidumas** (%)
10.00 x 20.00 x 1.00 x 1.50	Plienas	10.00	20.00	1.00	1.50	2.36	70
10.00 x 20.00 x 1.50 x 1.50	Plienas	10.00	20.00	1.50	1.50	3.53	70
10.00 x 20.00 x 1.50 x 1.50	Aliuminis	10.00	20.00	1.50	1.50	1.23	70

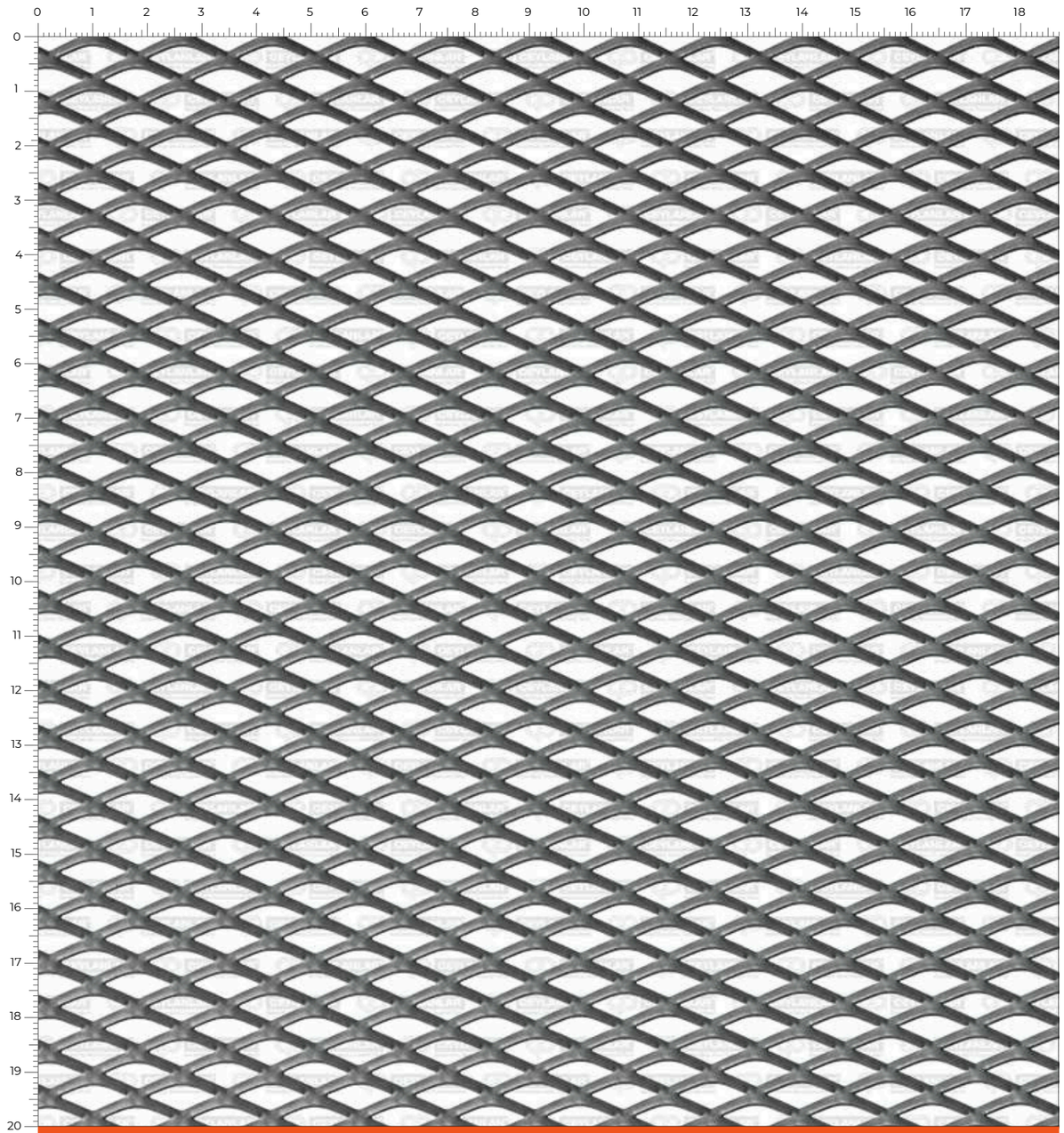

8.00 x 16.00 x 1.00 x 2.00 mm

Mastelis: 1:1

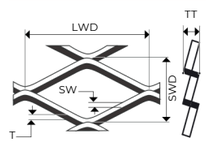

Produkto dydis SWDxLWDxTxSW (mm)	**Medžiaga**	**SWD** trumpoji kraštinė (mm)	**LWD** ilgoji kraštinė (mm)	**T** lakšto storis (mm)	**SW** juostos plotis (mm)	**Svoris** (kg/m²)	**Pralaidumas** (%)
8.00 x 16.00 x 1.00 x 2.00	Plienas	8.00	16.00	1.00	2.00	3.93	50
8.00 x 16.00 x 1.50 x 2.00	Plienas	8.00	16.00	1.50	2.00	5.89	50
8.00 x 16.00 x 1.50 x 2.00	Aliuminis	8.00	16.00	1.50	2.00	2.05	50

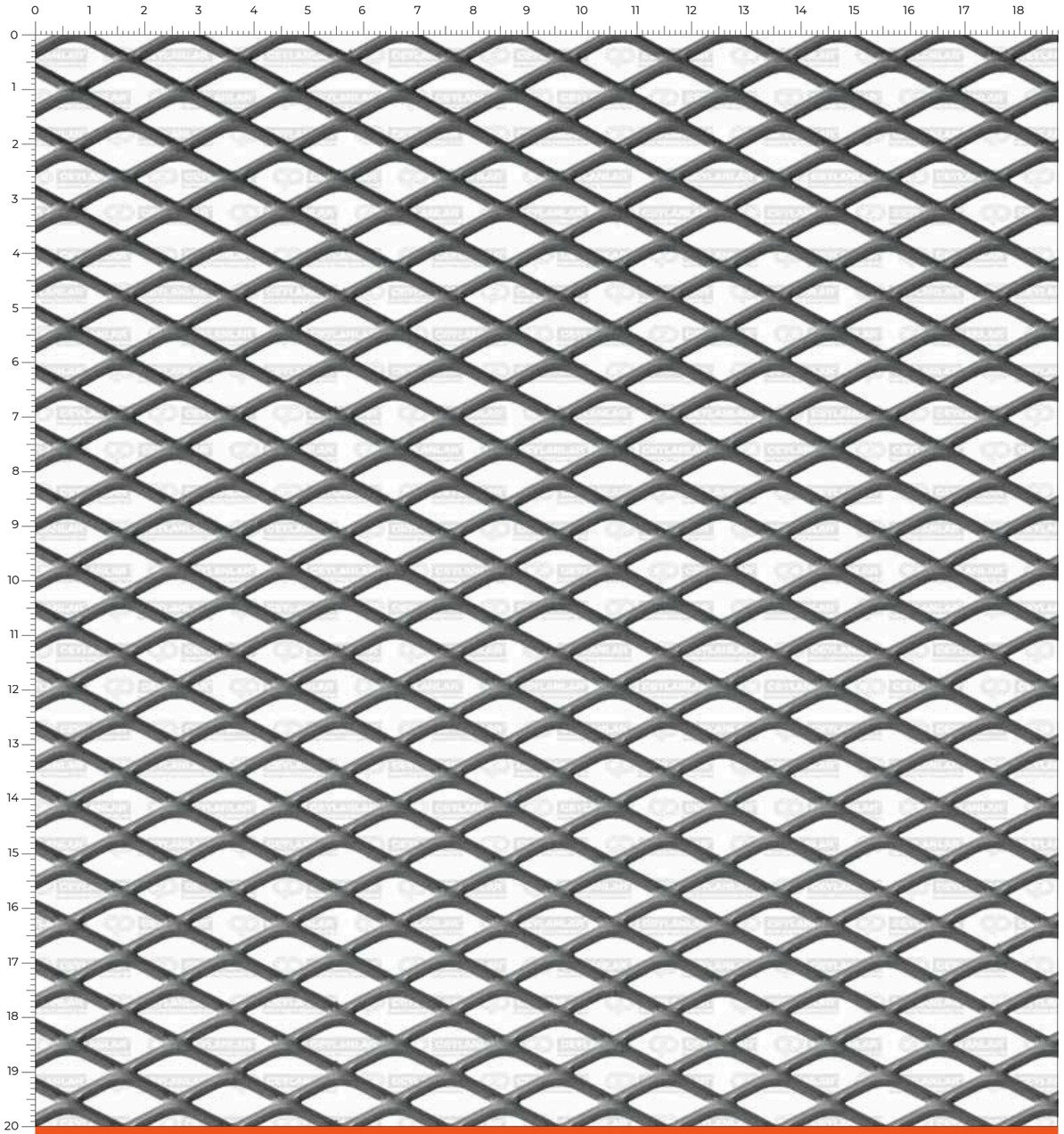

10.00 x 20.00 x 2.00 x 2.00 mm **Mastelis: 1:1**

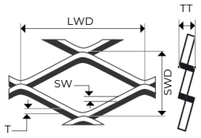

Produkto dydis SWDxLWDxTxSW (mm)	**Medžiaga**	**SWD** trumpoji kraštinė (mm)	**LWD** ilgoji kraštinė (mm)	**T** lakšto storis (mm)	**SW** juostos plotis (mm)	**Svoris** (kg/m²)	**Pralaidumas** (%)
10.00 x 20.00 x 2.00 x 2.00	Plienas	10.00	20.00	2.00	2.00	6.280	60
10.00 x 20.00 x 2.00 x 2.00	Aliuminis	10.00	20.00	2.00	2.00	2.184	60

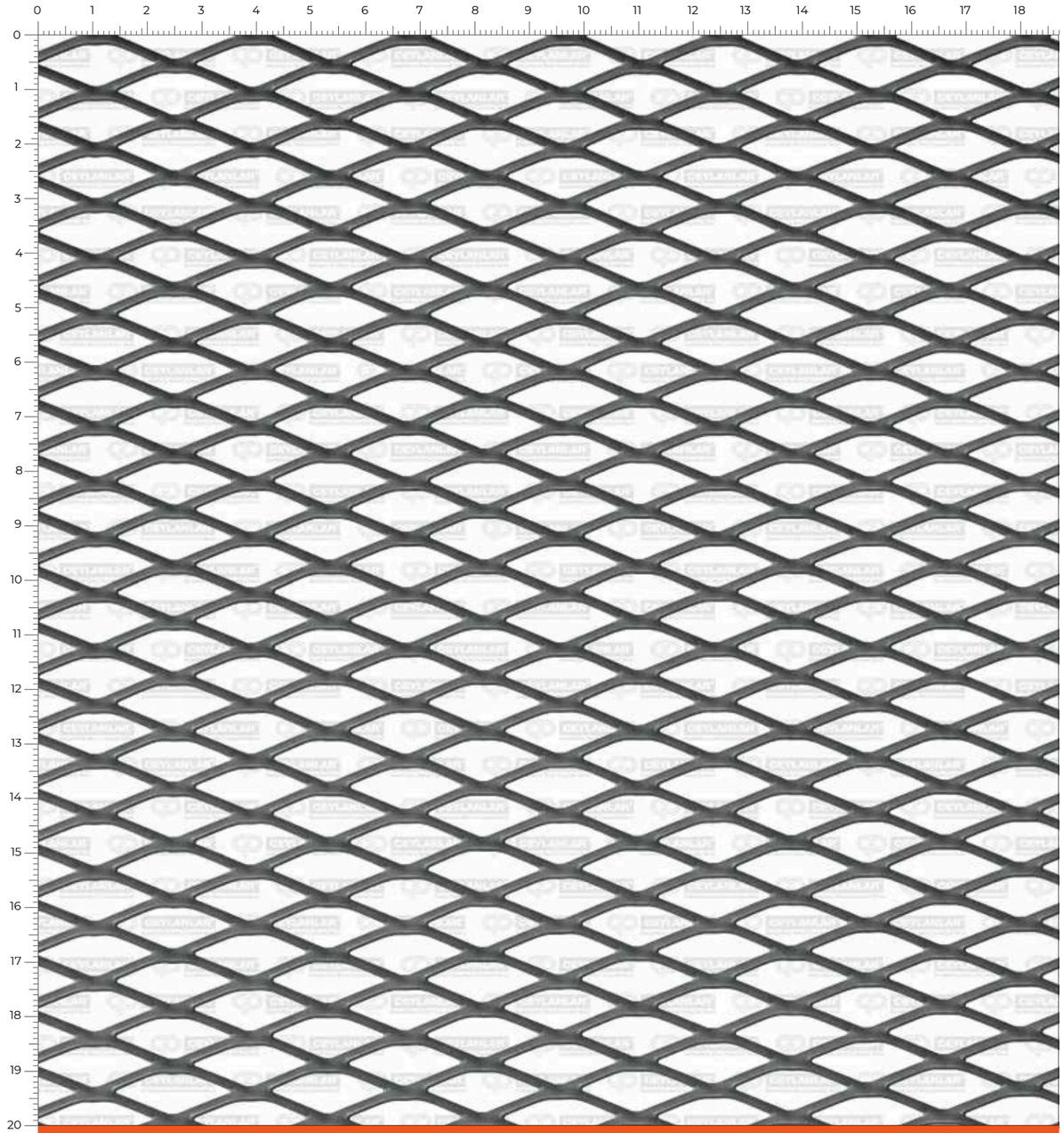

10.00 x 28.00 x 1.00 x 2.00 mm **Mastelis: 1:1**

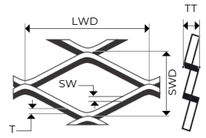

Produkto dydis SWDxLWDxTxSW (mm)	**Medžiaga**	**SWD** trumpoji kraštinė (mm)	**LWD** ilgoji kraštinė (mm)	**T** lakšto storis (mm)	**SW** juostos plotis (mm)	**Svoris** (kg/m²)	**Pralaidumas** (%)
10.00 x 28.00 x 1.00 x 2.00	Plienas	10.00	28.00	1.00	2.00	3.14	60
10.00 x 28.00 x 1.50 x 2.00	Plienas	10.00	28.00	1.50	2.00	4.71	60
10.00 x 28.00 x 1.50 x 2.00	Aliuminis	10.00	28.00	1.50	2.00	1.64	60

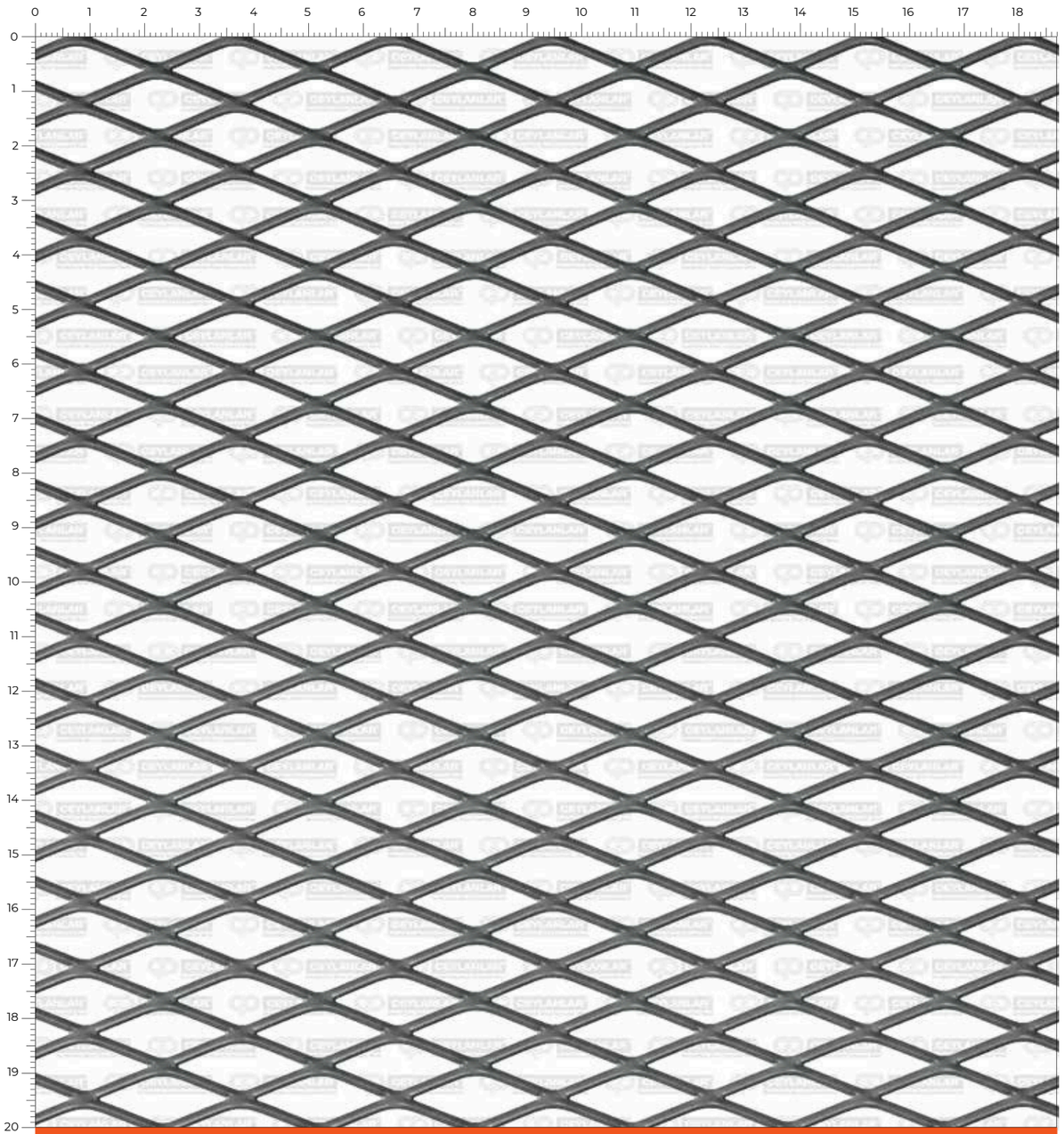

12.00 x 28.00 x 1.00 x 2.00 mm **Mastelis: 1:1**

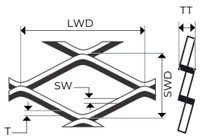

Produkto dydis SWDxLWDxTxSW (mm)	**Medžiaga**	**SWD** trumpoji kraštinė (mm)	**LWD** ilgoji kraštinė (mm)	**T** lakšto storis (mm)	**SW** juostos plotis (mm)	**Svoris** (kg/m²)	**Pralaidumas** (%)
12.00 x 28.00 x 1.00 x 2.00	Plienas	12.00	28.00	1.00	2.00	2.62	66
12.00 x 28.00 x 1.50 x 2.00	Plienas	12.00	28.00	1.50	2.00	3.93	66
12.00 x 28.00 x 1.50 x 2.00	Aliuminis	12.00	28.00	1.50	2.00	1.37	66

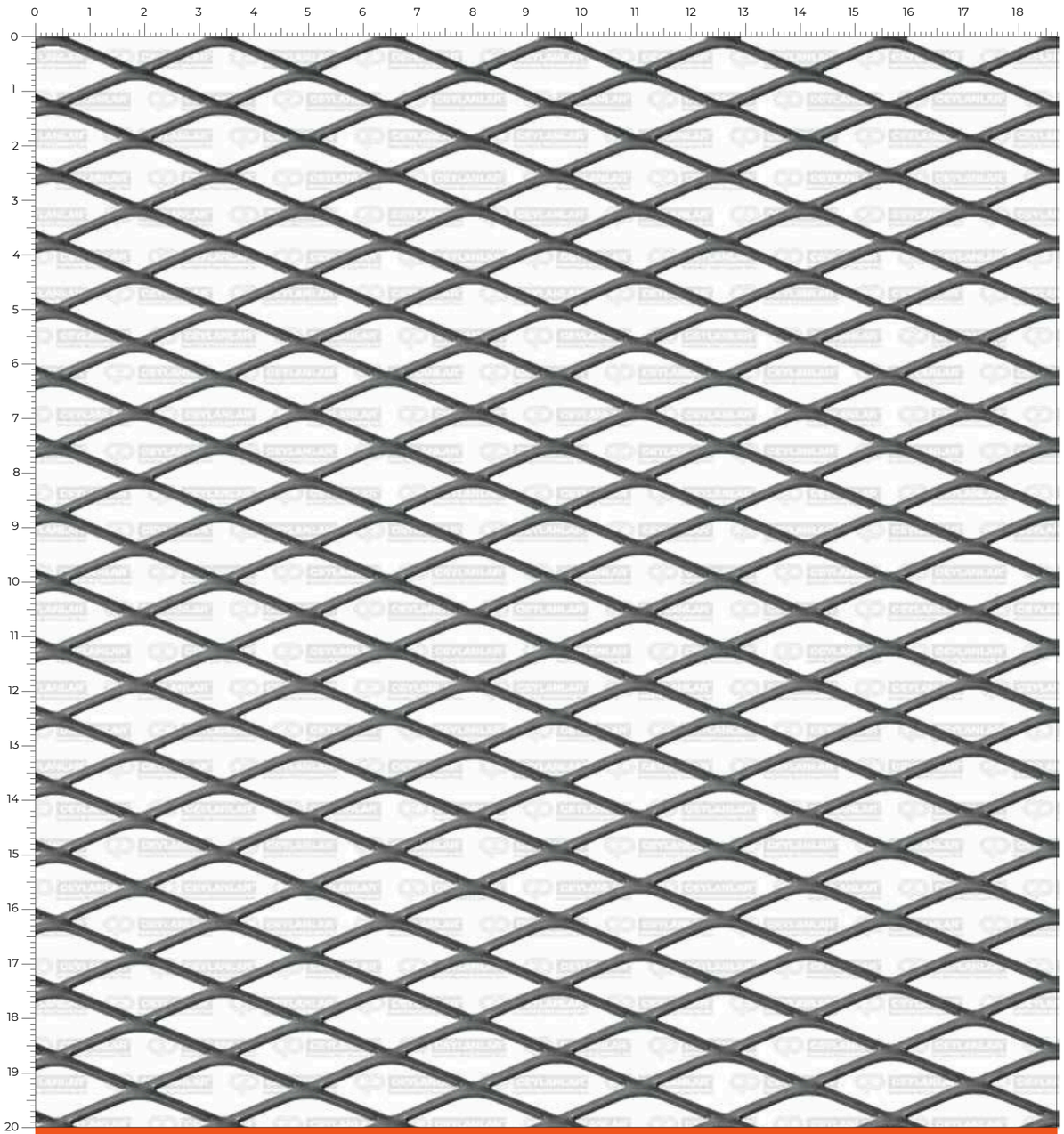

12.00 x 30.00 x 1.00 x 2.00 mm **Mastelis: 1:1**

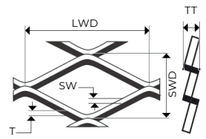

Produkto dydis SWDxLWDxTxSW (mm)	**Medžiaga**	**SWD** trumpoji kraštinė (mm)	**LWD** ilgoji kraštinė (mm)	**T** lakšto storis (mm)	**SW** juostos plotis (mm)	**Svoris** (kg/m²)	**Pralaidumas** (%)
12.00 x 30.00 x 1.00 x 2.00	Plienas	12.00	30.00	1.00	2.00	2.62	5
12.00 x 30.00 x 1.50 x 2.00	Plienas	12.00	30.00	1.50	2.00	3.93	5
12.00 x 30.00 x 1.50 x 2.00	Aliuminis	12.00	30.00	1.50	2.00	1.37	5

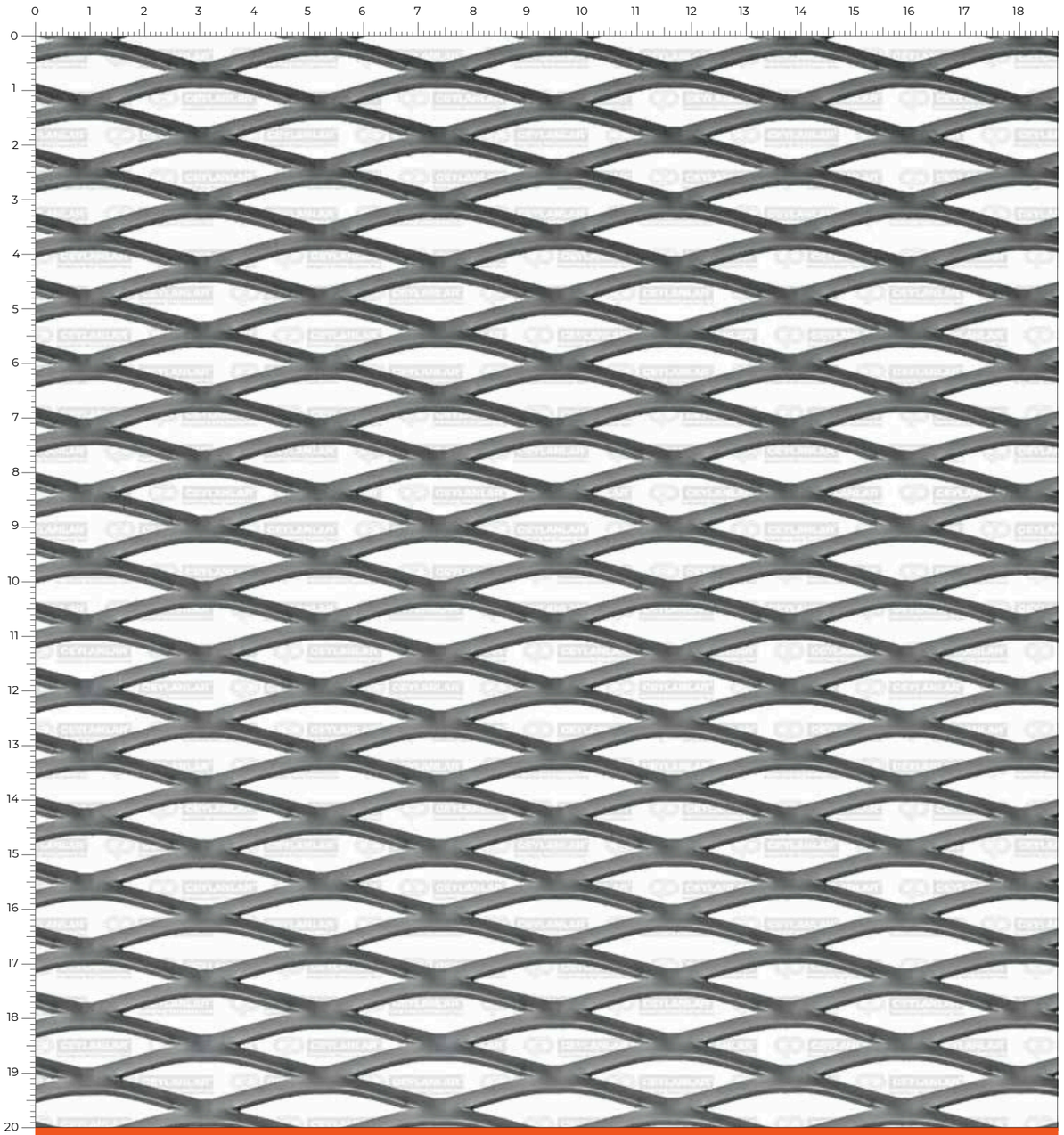

12.00 x 42.00 x 1.00 x 3.00 mm

Mastelis: 1:1

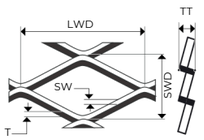

Produkto dydis SWDxLWDxTxSW (mm)	**Medžiaga**	**SWD** trumpoji kraštinė (mm)	**LWD** ilgoji kraštinė (mm)	**T** lakšto storis (mm)	**SW** juostos plotis (mm)	**Svoris** (kg/m²)	**Pralaidumas** (%)
12.00 x 28.00 x 1.00 x 2.00	Plienas	12.00	42.00	1.00	3.00	3.93	50
12.00 x 28.00 x 1.50 x 2.00	Plienas	12.00	42.00	1.50	3.00	5.89	50
12.00 x 28.00 x 1.50 x 2.00	Aliuminis	12.00	42.00	1.50	3.00	2.05	50

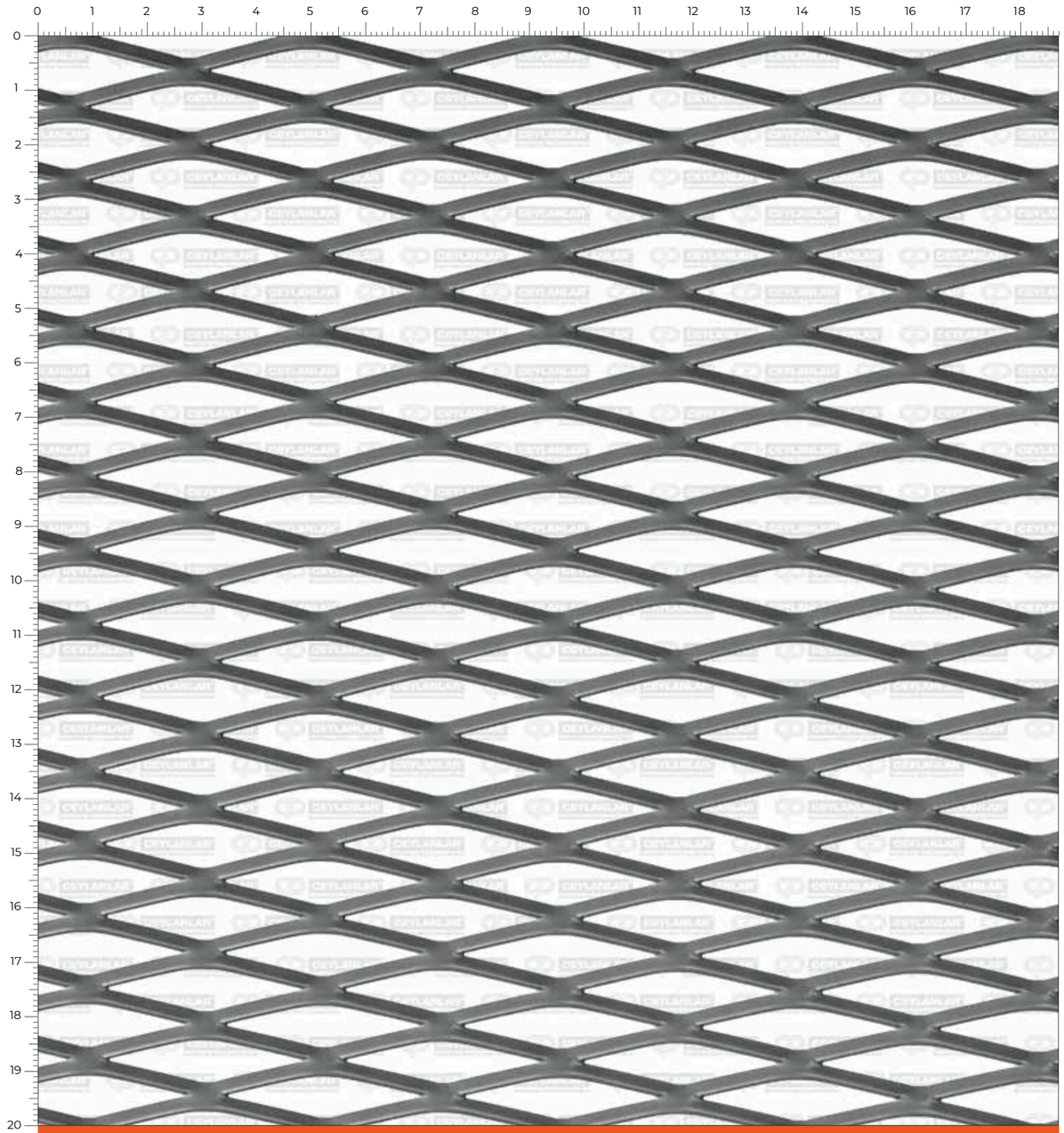

14.00 x 42.00 x 1.00 x 2.50 mm

Mastelis: 1:1

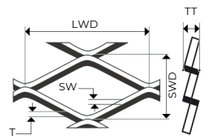

Produkto dydis SWDxLWDxTxSW (mm)	**Medžiaga**	**SWD** trumpoji kraštinė (mm)	**LWD** ilgoji kraštinė (mm)	**T** lakšto storis (mm)	**SW** juostos plotis (mm)	**Svoris** (kg/m²)	**Pralaidumas** (%)
14.00 x 42.00 x 1.00 x 2.50	Plienas	14.00	42.00	1.00	2.50	2..60	64
14.00 x 42.00 x 1.50 x 2.50	Plienas	14.00	42.00	1.50	2.50	4.21	64
14.00 x 42.00 x 1.50 x 2.50	Aliuminis	14.00	42.00	1.50	2.50	1.46	64

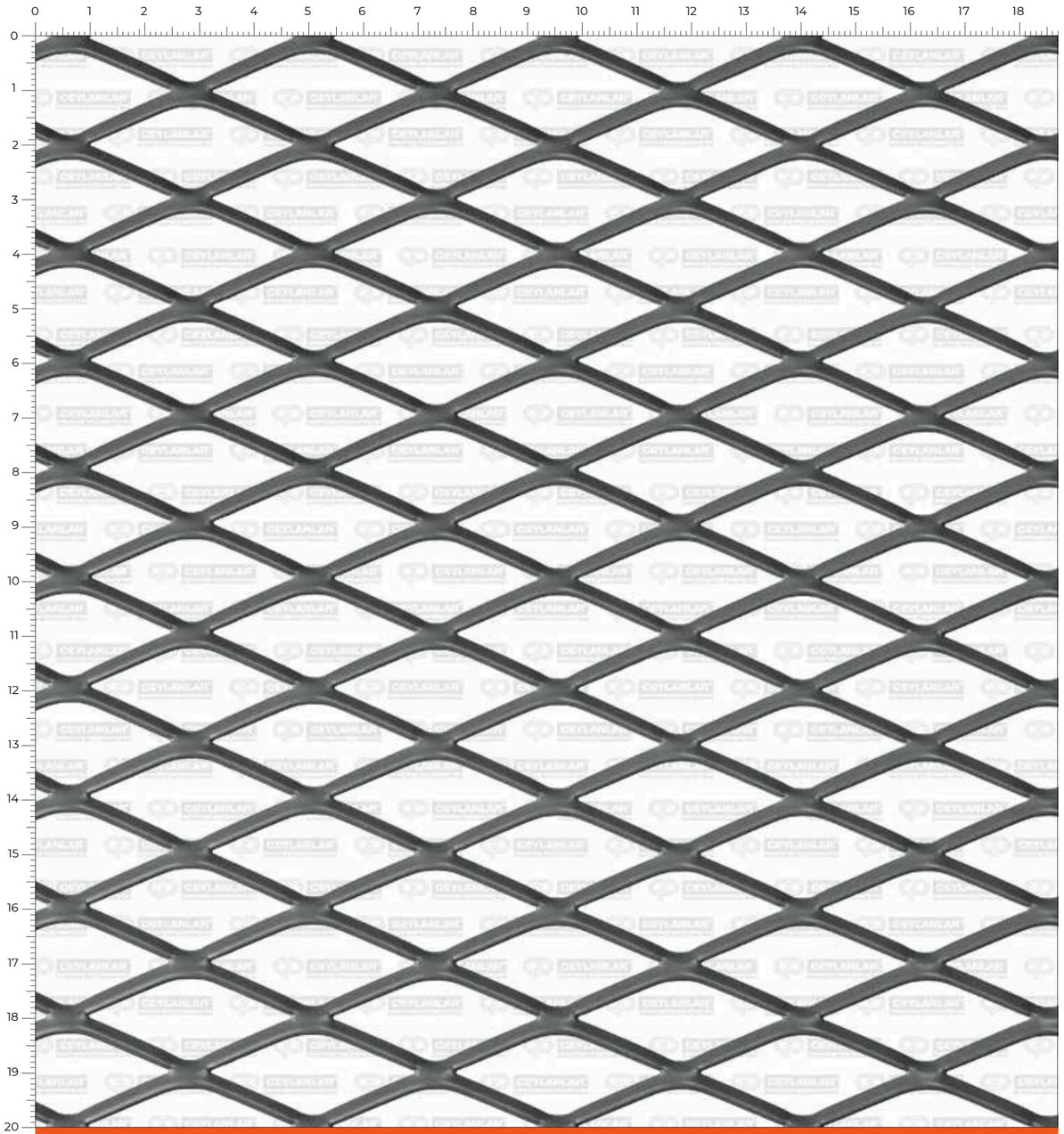

20.00 x 40.00 x 1.00 x 3.00 mm **Mastelis: 1:1**

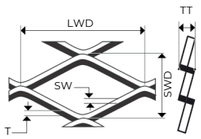

Produkto dydis SWDxLWDxTxSW (mm)	**Medžiaga**	**SWD** trumpoji kraštinė (mm)	**LWD** ilgoji kraštinė (mm)	**T** lakšto storis (mm)	**SW** juostos plotis (mm)	**Svoris** (kg/m²)	**Pralaidumas** (%)
20.00 x 40.00 x 1.00 x 3.00	Plienas	20.00	40.00	1.00	3.00	2.36	70
20.00 x 40.00 x 1.50 x 3.00	Plienas	20.00	40.00	1.50	3.00	3.53	70
20.00 x 40.00 x 1.50 x 3.00	Aliuminis	20.00	40.00	1.50	3.00	1.23	70

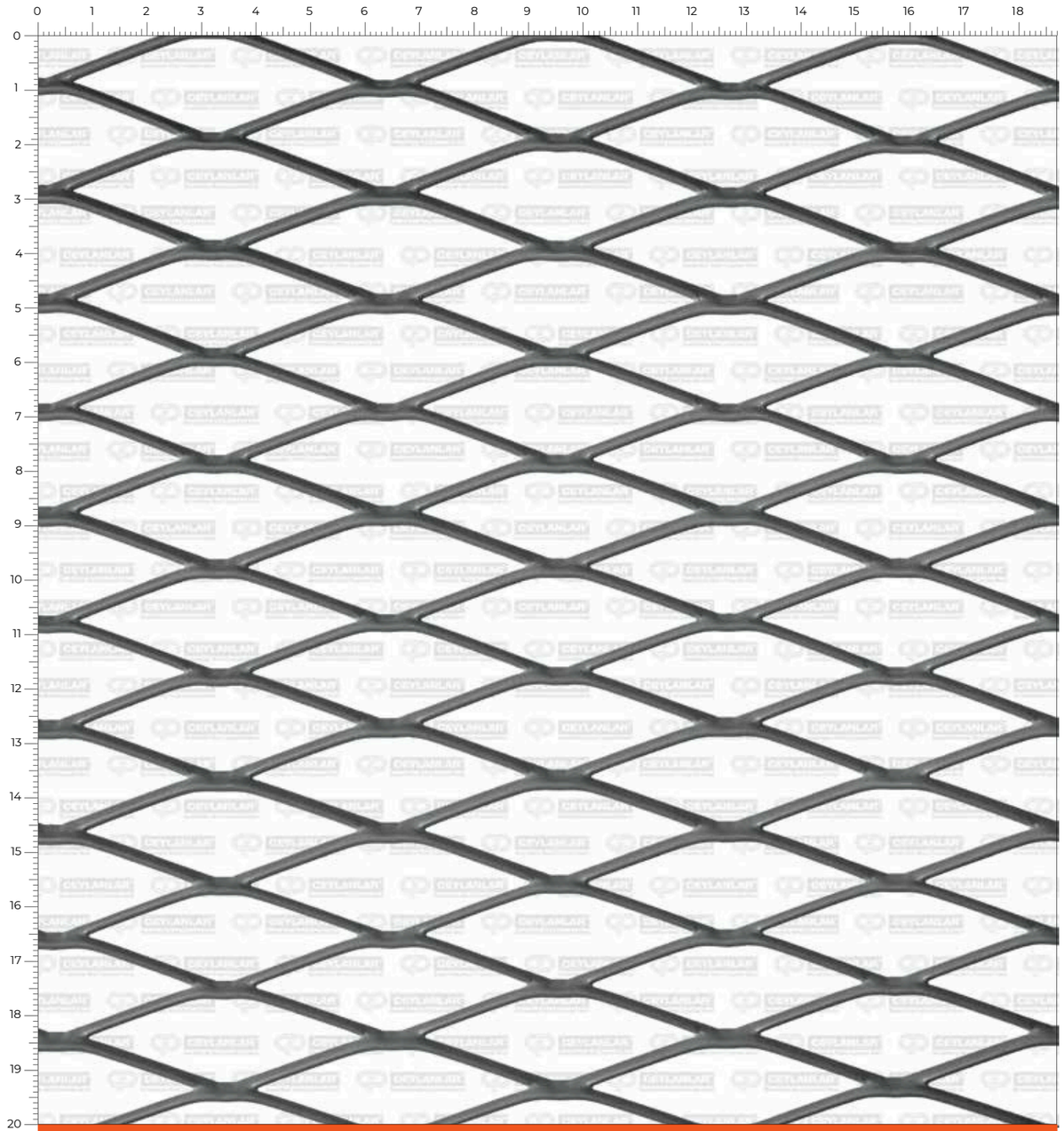

20.00 x 62.00 x 1.00 x 2.50 mm **Mastelis: 1:1**

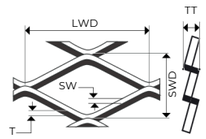

Produkto dydis SWDxLWDxTxSW (mm)	**Medžiaga**	**SWD** trumpoji kraštinė (mm)	**LWD** ilgoji kraštinė (mm)	**T** lakšto storis (mm)	**SW** juostos plotis (mm)	**Svoris** (kg/m²)	**Pralaidumas** (%)
20.00 x 62.00 x 1.00 x 2.50	Plienas	20.00	62.00	1.00	2.50	1.96	75
20.00 x 62.00 x 1.50 x 2.50	Plienas	20.00	62.00	1.50	2.50	2.94	75
20.00 x 62.00 x 1.50 x 2.50	Aliuminis	20.00	62.00	1.50	2.50	1.02	75

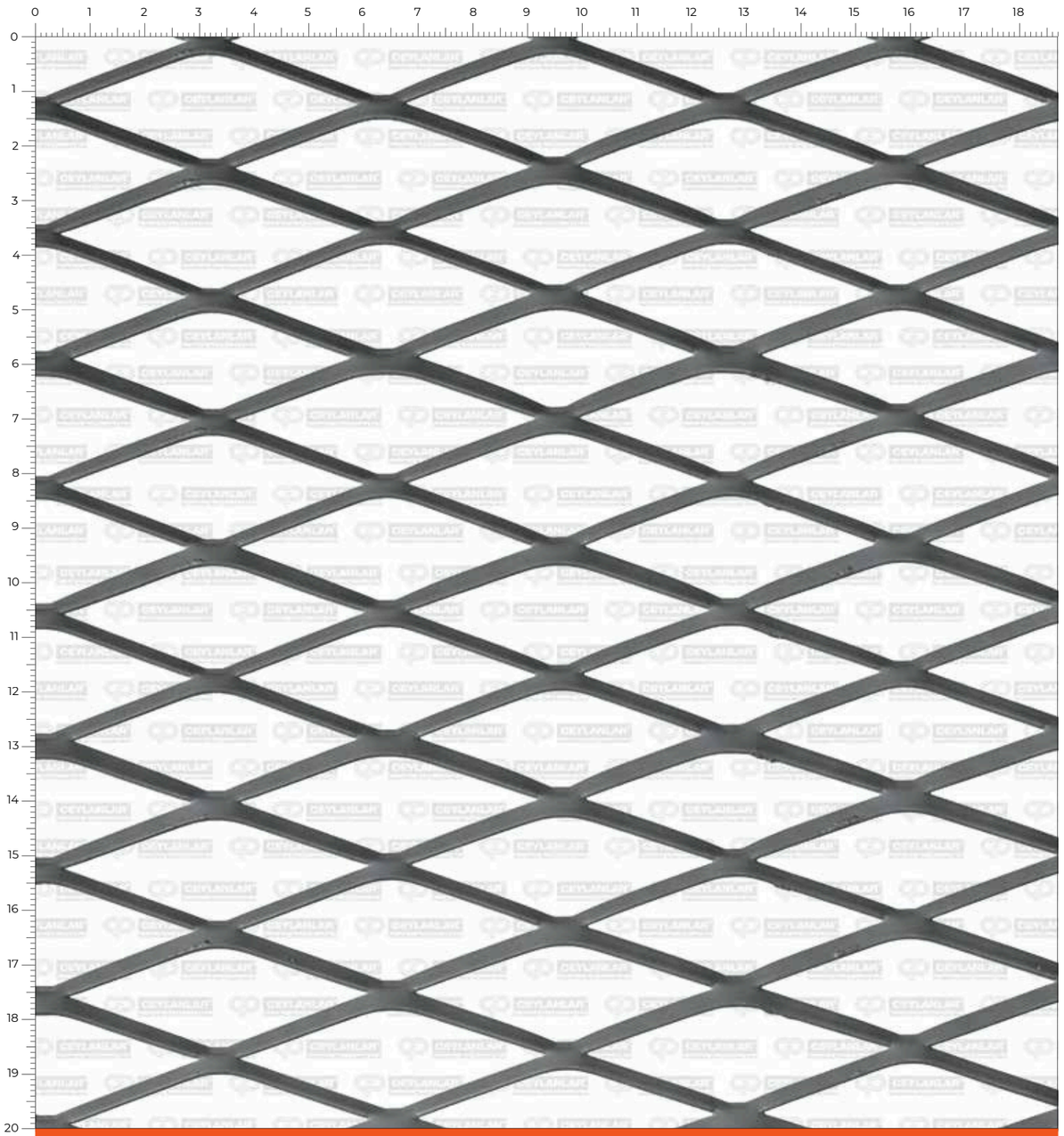

23.00 x 62.00 x 1.00 x 4.00 mm

Mastelis: 1:1

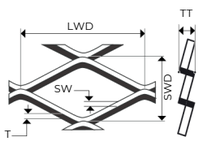

Produkto dydis SWDxLWDxTxSW (mm)	**Medžiaga**	**SWD** trumpoji kraštinė (mm)	**LWD** ilgoji kraštinė (mm)	**T** lakšto storis (mm)	**SW** juostos plotis (mm)	**Svoris** (kg/m²)	**Pralaidumas** (%)
23.00 x 62.00 x 1.00 x 4.00	Plienas	23.00	62.00	1.00	4.00	2.73	60
23.00 x 62.00 x 1.50 x 4.00	Plienas	23.00	62.00	1.50	4.00	4.10	60
23.00 x 62.00 x 1.50 x 4.00	Aliuminis	23.00	62.00	1.50	4.00	1.42	60

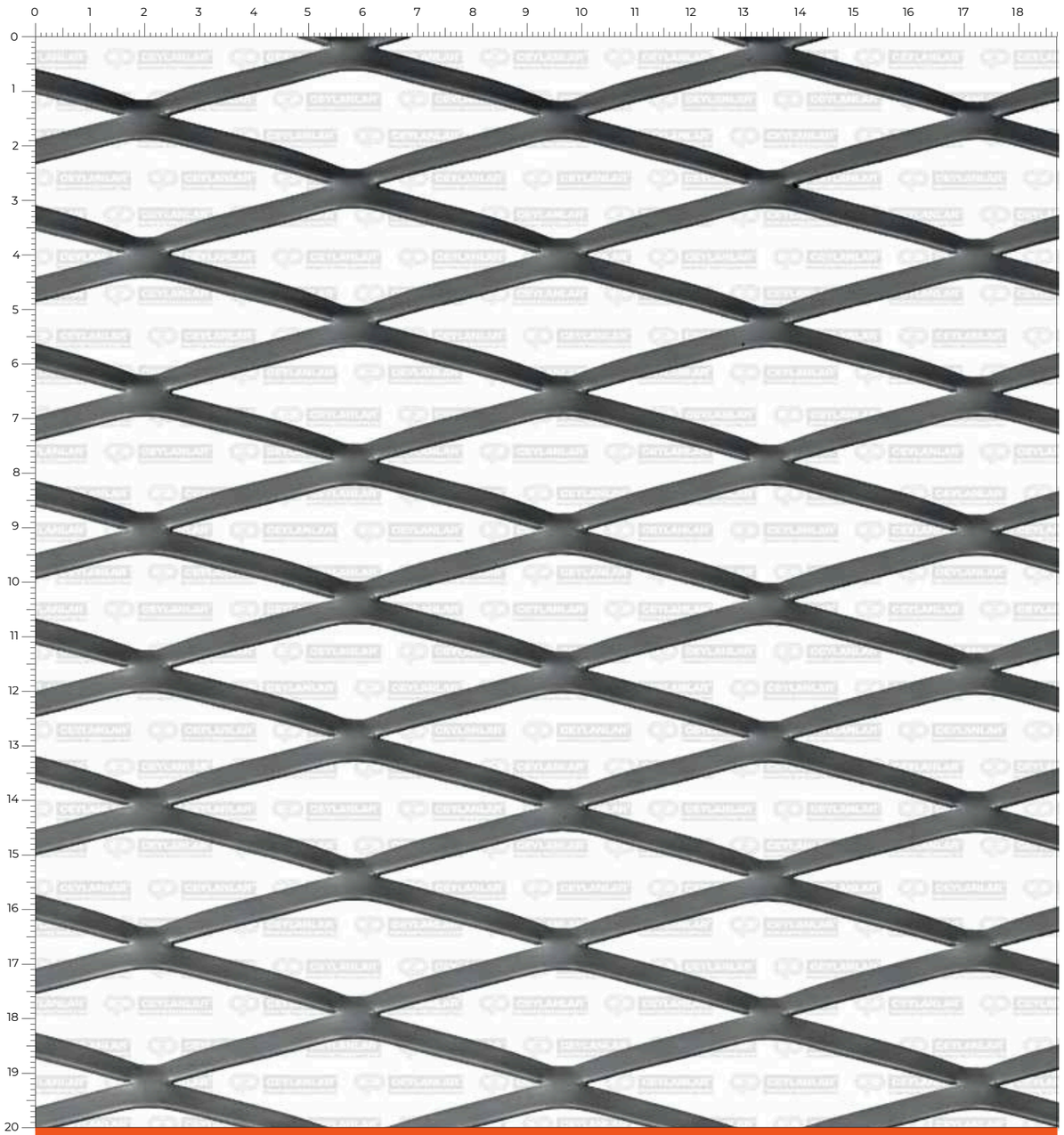

25.00 x 75.00 x 1.00 x 5.00 mm

Mastelis: 1:1

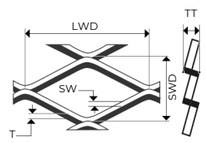

Produkto dydis SWDxLWDxTxSW (mm)	**Medžiaga**	**SWD** trumpoji kraštinė (mm)	**LWD** ilgoji kraštinė (mm)	**T** lakšto storis (mm)	**SW** juostos plotis (mm)	**Svoris** (kg/m²)	**Pralaidumas** (%)
25.00 x 75.00 x 1.00 x 5.00	Plienas	25.00	75.00	1.00	5.00	3.14	60
25.00 x 75.00 x 1.50 x 5.00	Plienas	25.00	75.00	1.50	5.00	4.71	60
25.00 x 75.00 x 1.50 x 5.00	Aliuminis	25.00	75.00	1.50	5.00	1.638	60

VENUS TEXTILE, Stambulas, Turkija

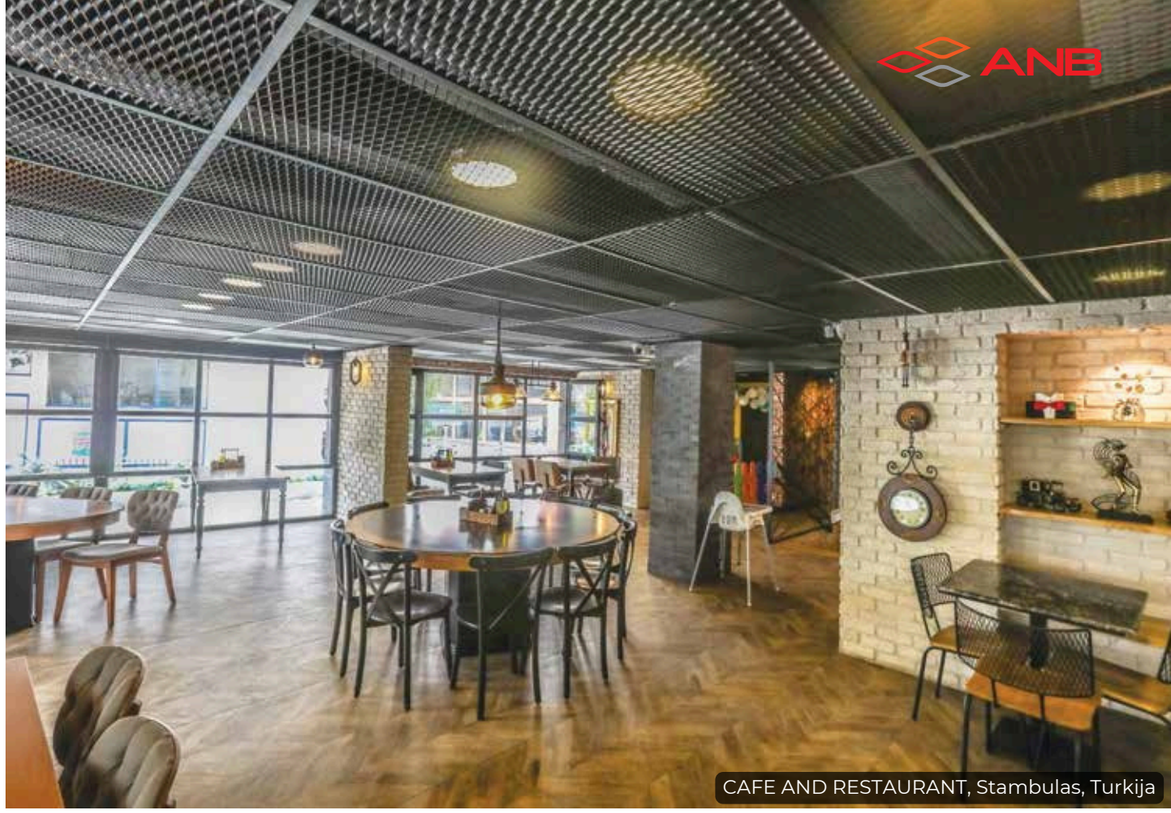

CAFE AND RESTAURANT, Stambulas, Turkija

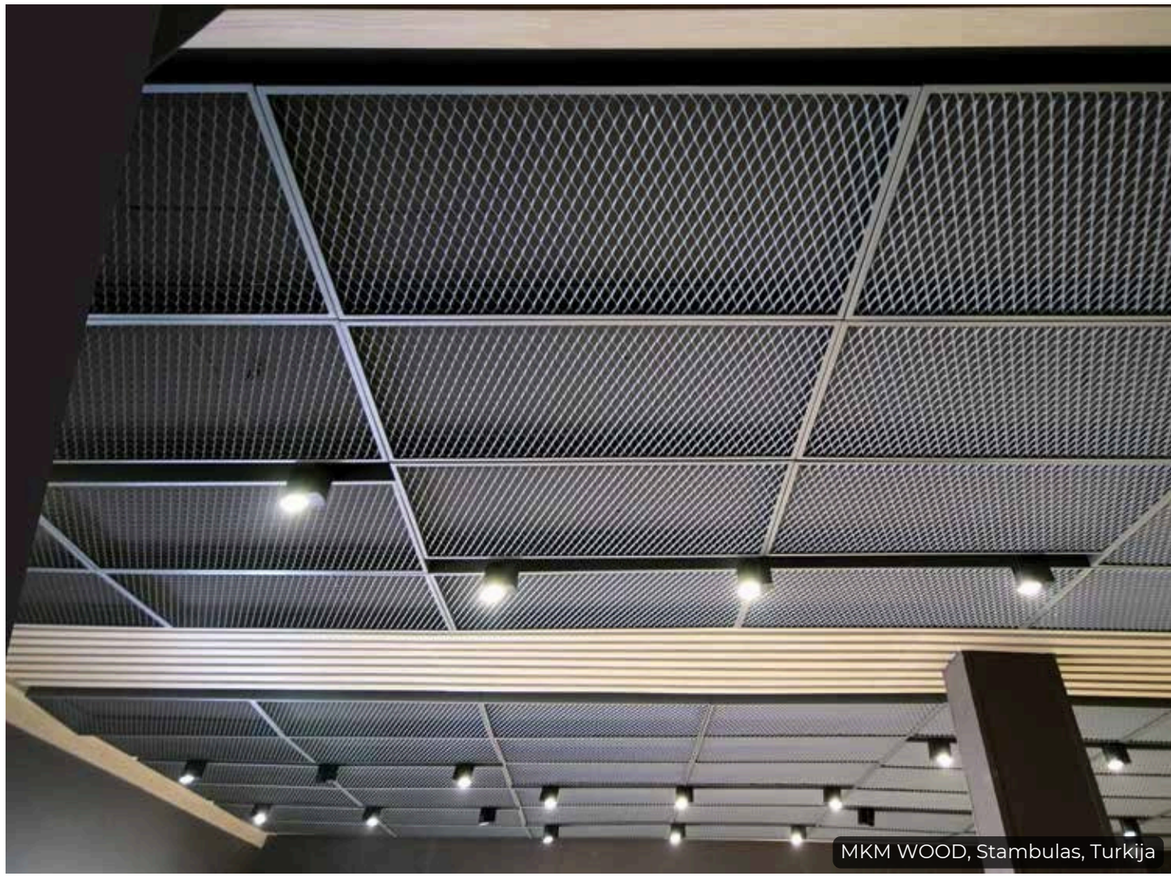

MKM WOOD, Stambulas, Turkija

orex group

ANB

WWW.OREXGROUP.EU | KONSTITUCIJOS PR. 26, VILNIUS